Van regen naar rivier...

INOX GAMMA

- Puntafwatering
- Afvoergoten
- Vloerluiken

COLLINET
water technology

INHOUDSTAFEL

HYGIËNE 4
ROESTVRIJ STAAL 7

AFVOERPUTTEN 12

LIJNAFWATERING 61

VLOERLUIKEN 73

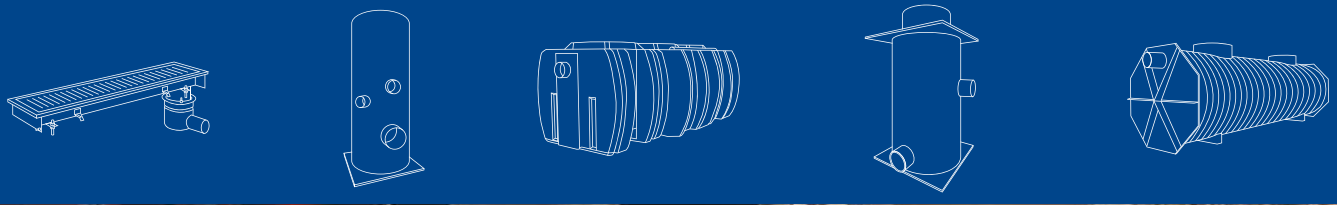

OVER HET BEDRIJF

Collinet is onderdeel van BUILDMAT, een Belgische groep van succesvolle bedrijven, actief in de bouw en industrie, die inzet op het verdelen van innoverende producten. De BUILDMAT groep is een dynamische organisatie in volle groei. Ondernemerschap en klantgerichtheid staan centraal. Buildmat is ambitieus en investeert in de ontwikkeling van haar bedrijven door een continu streven naar innovatie en digitalisering.

ONZE MISSIE:
optimaal watermanagement door ontwikkeling en productie van oplossingen voor het beheer en afvoer van regen- en afvalwater.

Wij produceren en verdelen op maat gemaakte afscheiders, toezichtkamers, pompputten en opslagtanks uit PE, omdat het voor ons essentieel is om de watervoorraden in stand te houden.

ONZE STUDIEDIENST BEGELEIDT U GRAAG

Om aannemers te adviseren bij de keuze van producten die het best geschikt zijn voor hun project, heeft Collinet een eigen studiedienst. Hierdoor kunnen we ook aannemers helpen die geconfronteerd worden met technische problemen en hen een passende oplossing voorstellen. Dit kan in de vorm van standaardproducten of maatoplossingen.

OPLOSSINGEN VOOR DE BEHANDELING VAN OPPERVLAKTEWATER

Om verontreiniging door afval- of oppervlaktewater op te vangen, en ook het rioleringssysteem te vrijwaren van verontreiniging, is het van essentieel belang om een olie- en/of vetafscheider te installeren. Collinet ontwikkelt hiervoor enkel- of dubbelwandige PE afscheiders, geschikt voor hoog debiet.
Tijdens de productie worden de geldende milieunormen nauwgezet gerespecteerd. Onze producten worden permanent getest en ondergaan een strenge kwaliteitscontrole.

POMPPUTTEN, INSPECTIEKAMERS EN OPSLAGTANKS

Wanneer de riolering zich op een hoger niveau bevindt, is afvoer van afvalwater niet mogelijk. In dit geval is het noodzakelijk een pompput te installeren. Collinet ontwikkelde de expertise in productie en dimensionering van deze pompstations. Het gespecialiseerde assortiment omvat ook horizontale opslagtanks voor water, stookolie, diesel en olie en HDPE en MDPE inspectiekamers.

KNOWHOW EN CREATIVITEIT

Collinet biedt bovendien als toegevoegde waarde extra maatwerk in PE of inox, om te beantwoorden aan de meest complexe rioleringsvraagstukken. In dit geval wordt elk product op maat ontwikkeld. Bij Collinet richten we ons op innovatie en werken we aan de ontwikkeling van nieuwe producten en nieuwe toepassingen in rotatiegieten.
Heeft u een specifiek verzoek? Aarzel niet ons te contacteren voor kwalitatief maatwerk!

www.collinet.eu

HYGIËNE

PLAATROOSTER **PERFOROOSTER** **MAASROOSTER** **VUILMAND** **REUKSLOT**

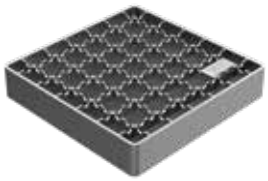

Verborgen steunspijlen om de ophoping van vuilresten aan scherpe randen te voorkomen.

Stompe randen om het risico op vast afval waarop bacteriën zich kunnen ophopen tot een minimum te beperken.

Diepgetrokken, zonder gelaste elementen, vergemakkelijkt het reinigen en verwijderen van vaste vuilresten.

De omgekeerde vorm biedt maximale bescherming tegen onaangename geuren en het binnendringen van bacteriën.

Diepgetrokken geperste bovenkant, zonder scherpe randen en lasnaden in de hoeken, vergemakkelijkt het reinigingsproces en voorkomt de groei van bacteriën.

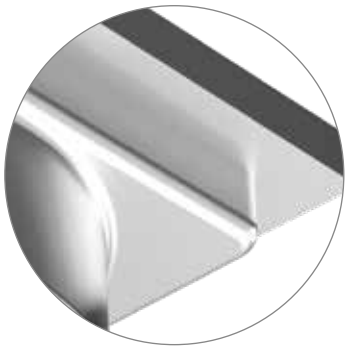

Stomplassen zorgt voor de hoogste hygiënestandaard.

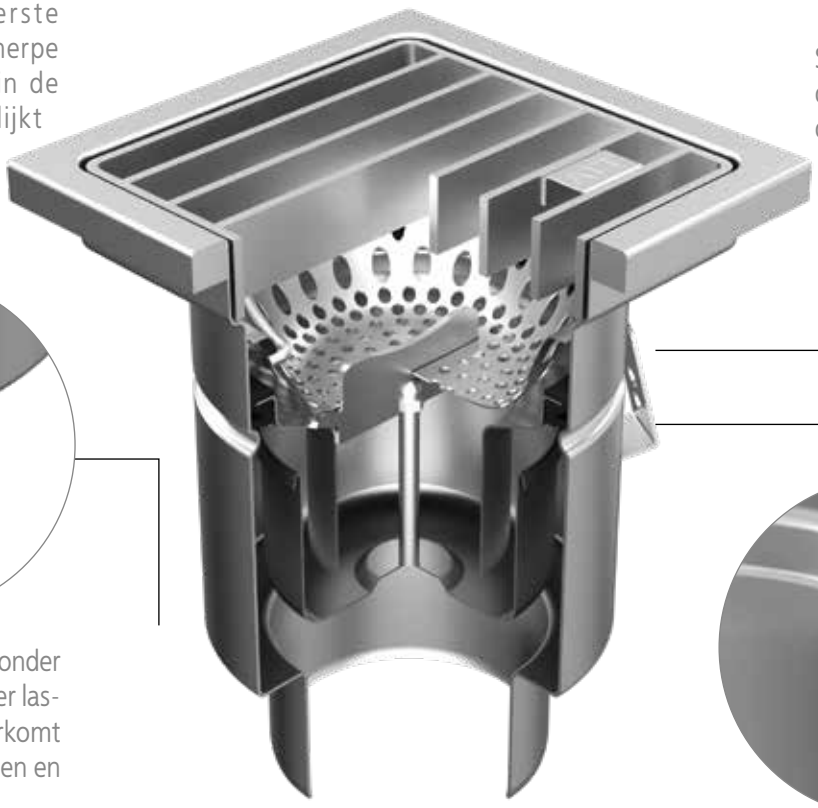

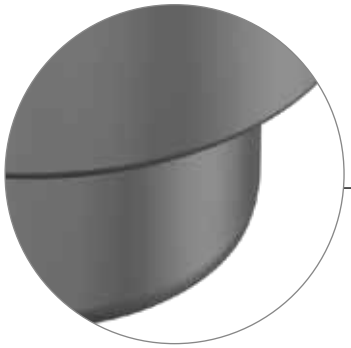

Diepgetrokken puthuis, zonder scherpe randen en zonder lasnaden in de hoeken, voorkomt de ophoping van vuilresten en bacteriën.

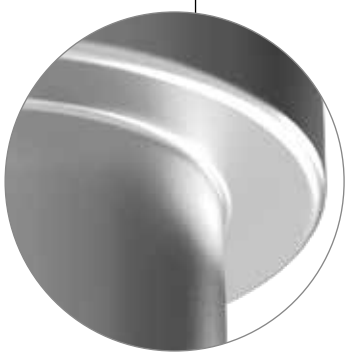

Stomplassen en geen lasnaden in hoeken.

HYGIËNE

Continu lassen voorkomt dat vervuiling en bacteriën zich ophopen. Afgeronde hoeken voor betere doorstroming.

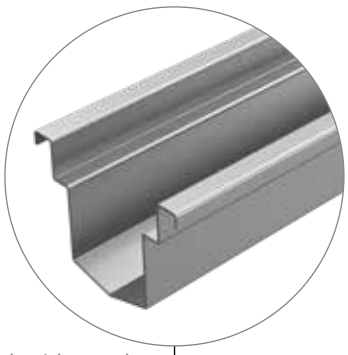

Geplooide randen.

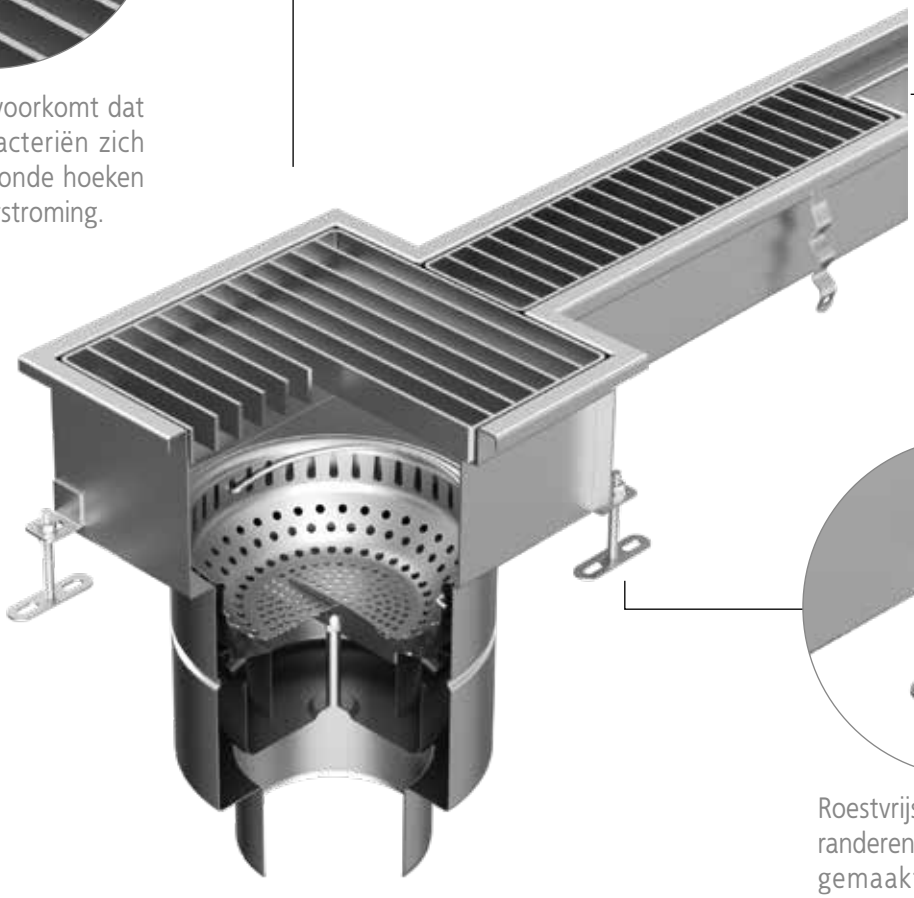

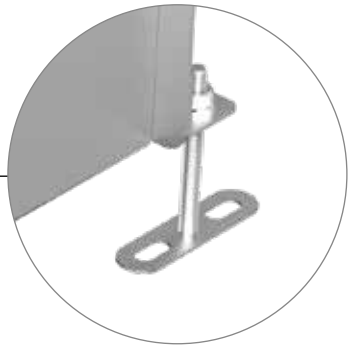

Roestvrijstalen stelvoeten garanderen dat het hele product gemaakt is van materialen met de hoogste hygiënische eigenschappen.

VUILEMMER

Diepgetrokken en geperst element zonder lasnaden, wat het reinigingsproces en verwijderen van vuilophoping vergemakkelijkt.

AFVOERPUTTEN

De omgekeerde vorm garandeert een maximale bescherming tegen onaangename geurtjes en het doordringen van bacteriën.

ROESTVRIJ STAAL

ROESTVRIJ STAAL

EIGENSCHAPPEN VAN HET STAAL

De term “roestvrij staal” verwijst naar de grondstofsoorten die een verhoogde corrosiebestendigheid hebben ten opzichte van de meeste andere staallegeringen.

Roestvrij staal heeft een aandeel van minstens 11% chroom. De hoge anti-corrosie eigenschappen heeft het te danken aan de vorming van een oppervlaktelaag van chroomoxiden.

Deze laag wordt gekenmerkt door een hoge duurzaamheid. Bij mechanische of chemische beschadiging van het staaloppervlak blijven de corrosiewerende eigenschappen van het materiaal behouden.

SOORTEN ROESTVRIJ STAAL

Austenitisch - heeft zeer goede anti-corrosie eigenschappen, wordt gebruikt in de voedings-, chemische en farmaceutische industrie - koolstofgehalte 0,02%.

Martensitisch - met de hoogste mechanische sterkte van alle staalgroepen, heeft magnetische eigenschappen, ondergaat een warmtebehandeling en wordt gekenmerkt door een hoog koolstofgehalte - ongeveer 0,3%.

Austenitisch-ferritisch - gesmolten in een duplex proces - heeft goede anti-corrosie eigenschappen, hoge weerstand tegen scheuren en is permanent magnetisch, niet geschikt voor installatie-elementen.

ROESTVRIJ STAAL

MATERIAAL

Onze belangrijkste elementen zijn roestvrij staal AISI 304, EN 1.4301 en ASI 316L, EN 1.4404. Als elementen van een andere staalsoort gemaakt moeten worden, maakt ons bedrijf deze elementen op verzoek van de klant.

ROESTVRIJ STAAL

De volgende informatie is ontwikkeld op basis van onze kennis en jarenlange ervaring in de verwerking van roestvrij staal en is uitsluitend bedoeld als leidraad.

Om te garanderen dat het materiaal bestand is tegen een bepaald medium, moeten er laboratoriumtests worden uitgevoerd die de chemische weerstand tegen het medium bevestigen.

MEDIUM		Temp (°C)	Staal 1.4301 304	Staal 1.4404 316L
aardolieproducten		20	<0,1	<0,1
aceton		20	<0,1	<0,1
alcohol (methyl of ethyl)		20	<0,1	<0,1
aluminiumchloride		20	0,1-1	0,1-1
ammoniak		kokend	<0,1	<0,1
ammoniak - gas (droog)		20	<0,1	<0,1
ammoniumchloride		20	0,1-1	0,1-1
ammoniumchloride	20%	kokend	0,1 -1SP	< 0,1 SP
ammoniumchloride	43%	kokend	< 0,1 SP	< 0,1 SP
ammoniumfosfaat		20	0,1-1	>1
ammoniumhydroxide		20	<0,1	<0,1
ammoniumnitraat		20	<0,1	<0,1
ammoniumsulfaat		20	0,1-1	<0,1
ammoniumsulfide		20	<0,1	<0,1
amylchloride		20	<0,1	<0,1
aniline		20	<0,1	<0,1
azijn		20	<0,1	<0,1
azijnzuur	1%	kokend	<0,1	<0,1
azijnzuur	10%	kokend	0,1-1	<0,1
azijnzuur	20%	kokend	>1	<0,1
azijnzuur	20%	20	<0,1	<0,1
azijnzuur	80%	20	>1	<0,1
azijnzuur	100%	kokend	>1	<0,1
bariumchloride		20	<0,1	<0,1
bariumhydroxide	10%	20	X	X
bariumsulfaat		20	<0,1	<0,1
bariumsulfide		20	X	X
benzeen		20	<0,1	<0,1
benzine (geraffineerd)		20	<0,1	<0,1
benzoëzuur		20	<0,1	<0,1
bier		20	<0,1	<0,1
bleekmiddel	12,5% Cl	20	X	X
boorzuur		20	<0,1	<0,1
broomwater		20	>1	>1
broomzuur		20	0,1-1	0,1-1
butaan		20	<0,1	<0,1
calciumcarbonaat		20	<0,1	<0,1
calciumchloride		20	>1	0,1-1
calciumchloride	20%	20	< 0,1 P	< 0,1 P
calciumchloride	20%	kokend	0,1 -1 SP	< 0,1 P
calciumhydroxide		20	0,1-1	<0,1
calciumhypochloriet		20	>1	0,1-1
calciumsulfaat		20	<0,1	<0,1
caustische soda	20%	20	<0,1	<0,1
caustische soda	50%	20	<0,1	<0,1
caustische soda	80%	20	>1	<0,1
chloor (droog)	100%	70	<0,1	<0,1

MEDIUM		Temp (°C)	Staal 1.4301 304	Staal 1.4404 316L
chloor (nat)		20	>1	>1
chloorazijnzuur		20	0,1-1	0,1-1
chloorbenzeen		20	<0,1	<0,1
chloroform		20	0,1-1	0,1-1
chroomzuur	50%	20	>1	>1
chroomzuur	10%	20	<0,1	<0,1
citroenzuur	25%	kokend	>1	<0,1
citroenzuur	50%	20	<0,1	<0,1
corrosieve potas		20	<0,1	<0,1
cresol		20	<0,1	<0,1
cyclohexaan		20	<0,1	<0,1
cyklohexanon		20	<0,1	<0,1
diethylamine		20	<0,1	<0,1
dimethylaniline		20	<0,1	<0,1
dinatriumfosfaat		20	X	X
ethylacetaat		20	<0,1	<0,1
ethylchloride (chloorethaan)		20	<0,1	<0,1
ethyleenglycol		20	<0,1	<0,1
fenol	5%	20	<0,1	<0,1
ferrocyannose		20	<0,1	<0,1
fluorgas (nat)		20	>1	>1
formaldehyde	37%	20	<0,1	<0,1
fosfortrichloride		20	<0,1	<0,1
fosforzuur	20%	kokend	<0,1	<0,1
fosforzuur	40%	kokend	<0,1	0,1-1
fosforzuur	85%	95	>1	<0,1
fotografische oplossingen		20	>1	>1
freon 12		20	<0,1	<0,1
fruitsappen en -pulp		20	0,1-1	<0,1
furfural		20	<0,1	<0,1
galvanische oplossingen		20	<0,1	<0,1
gechloreerd water	verzadigd	20	>1	0,1 -1 P
gechloreerd water	1g/l	20	0,1 -1P	0,1 -1 P
gechloreerd water	1 mg/l	20	<0,1	<0,1
gedistilleerd water		20	<0,1	<0,1
glucose		20	<0,1	<0,1
glyceryne		20	<0,1	<0,1
hydrochinon		20	<0,1	<0,1
hypochloorzuur (chloorwater)		20	>1	>1
ijzersulfaat		20	<0,1	<0,1
Jodium		20	>1	>1
kaliumcarbonaat		20	<0,1	<0,1
kaliumchloride		20	<0,1	<0,1
kaliumcyanide		20	<0,1	<0,1
kaliumdichromide		20	<0,1	<0,1
kaliumhydroxide		20	<0,1	<0,1
kaliumpermanganaat		20	<0,1	<0,1

CHEMISCHE BESTENDIGHEIDSTABEL

MEDIUM		Temp (°C)	Staal 1.4301 304	Staal 1.4404 316L
katoenzaadolie		20	<0,1	<0,1
kerosine		20	<0,1	<0,1
koolstofdioxide		20	<0,1	<0,1
koolstofdisulfide		20	<0,1	<0,1
koolstofmonoxoide		20	<0,1	<0,1
koolstoftetrachloride		20	<0,1	<0,1
koolzuur		20	<0,1	<0,1
koperchloride		20	>1	>1
kopercyanide		20	<0,1	<0,1
kopernitraat		20	<0,1	<0,1
kopersulfaat		20	<0,1	<0,1
lijnzaadolie		20	<0,1	<0,1
magnesiumchloride		20	>1	>1
magnesiumsulfaat		20	<0,1	<0,1
maleïnezuur		20	<0,1	<0,1
melk		20	<0,1	<0,1
melkzuur	10%	10-100	0,1-1	<0,1
melkzuur	25%	20	<0,1	<0,1
melkzuur	50%	20-80	0,1-1	<0,1
melkzuur	50%	kokend	>1	0,1-1
methylchloride		20	<0,1	<0,1
methylethylketon		20	<0,1	<0,1
mierenzuur	5-10%	20	<0,1	<0,1
mierenzuur	10%	80	>1	<0,1
mierenzuur	50%	24-40	0,1-1	<0,1
mierenzuur	50%	kokend	>1	0,1-1
mierenzuur	90%	20	>1	<0,1
minerale oliën		20	X	X
natriumbase	20%	50	<0,1	<0,1
natriumbase	20%	100	<0,1	<0,1
natriumbase	40%	100	0,1 -1	<0,1
natriumbicarbonaat		20	<0,1	<0,1
natriumcarbonaat		20	<0,1	<0,1
natriumchloride	3%	20-60	0,1 -1P	< 0,1 P
natriumcyanide		20	<0,1	<0,1
natriumdisulfide		20	<0,1	<0,1
natriumhydroxide		20	0,1-1	<0,1
natriumhypochloriet		20	0,1-1	<0,1
natriumsulfaat		20	<0,1	<0,1
natriumsulfide		20	0,1-1	>1
natriumsulfiet		20	0,1-1	<0,1
natriumthiosulfaat		20	<0,1	<0,1
nikkelchloride		20	>1	>1
nikkelsulfaat		20	<0,1	<0,1
oleum		20	<0,1	<0,1

MEDIUM		Temp (°C)	Staal 1.4301 304	Staal 1.4404 316L
oliën en vetten		20	<0,1	<0,1
oliezuur		20	<0,1	<0,1
oxaalzuur		20	<0,1	<0,1
palmitinezuur	10%	20	<0,1	<0,1
perchloorzuur	10%	20	>1	>1
perchloorzuur	70%	20	>1	>1
pikazuur		20	<0,1	<0,1
propaangas		20	<0,1	<0,1
propylalcohol		20	<0,1	<0,1
Pruisisch zuur		20	<0,1	<0,1
rietsuikerstroop		20	X	X
salpeterzuur	30%	kokend	<0,1	<0,1
salpeterzuur	50%	kokend	0,1-1	0,1-1
salpeterzuur	65%	80	<0,1	<0,1
salpeterzuur	65%	kokend	0,1-1	0,1-1
suikerbietstroop		20	<0,1	<0,1
Tanine (looizuur)		20	<0,1	<0,1
terpentijn		20	<0,1	<0,1
tinchloride		20	>1	<0,1
tolueen		20	<0,1	<0,1
trichloorethyleen		20	<0,1	<0,1
triëthanolamine		20	<0,1	<0,1
trinatriumfosfaat		20	<0,1	<0,1
ureum (carbamide)		20	<0,1	<0,1
urine		20	<0,1	<0,1
vetzuren		20	<0,1	<0,1
water ('mijnzuur')		20	<0,1	<0,1
water (vers)		20	<0,1	<0,1
water (zout)		20	<0,1	<0,1
waterstofperoxide	90%	20	<0,1	<0,1
whisky		20	<0,1	<0,1
wijn		20	<0,1	<0,1
wijnsteenzuur		20	>1	0,1-1
wort		20	<0,1	<0,1
xyleen		20	<0,1	<0,1
zeewater (natuurlijk)		20	0,1 -1P	< 0,1 P
zilvernitraat		20	<0,1	<0,1
zilversulfaat		20	<0,1	<0,1
zinkchloride		20	0,1-1	0,1-1
zinksulfaat		20	<0,1	<0,1
zoutzuur	20%	20	>1	>1
zwavel		20	0,1-1	<0,1
zwaveldioxide (droog)		20	>1	<0,1
zweveldioxide (nat)		20	X	<0,1

MARKERING VAN DE TABEL

Corrosie coëfficiënt (mm/jaar)

< 0.1	volledig bestendig
0.1 - 1	gedeeltelijk bestendig
> 1	niet bestendig
x	geen informatie beschikbaar

Bestendigheid

Corrosiefactor

S	spanningscorrosiegevaar
P	putcorrosiegevaar

AFVOERPUTTEN

AFVOERPUTTEN

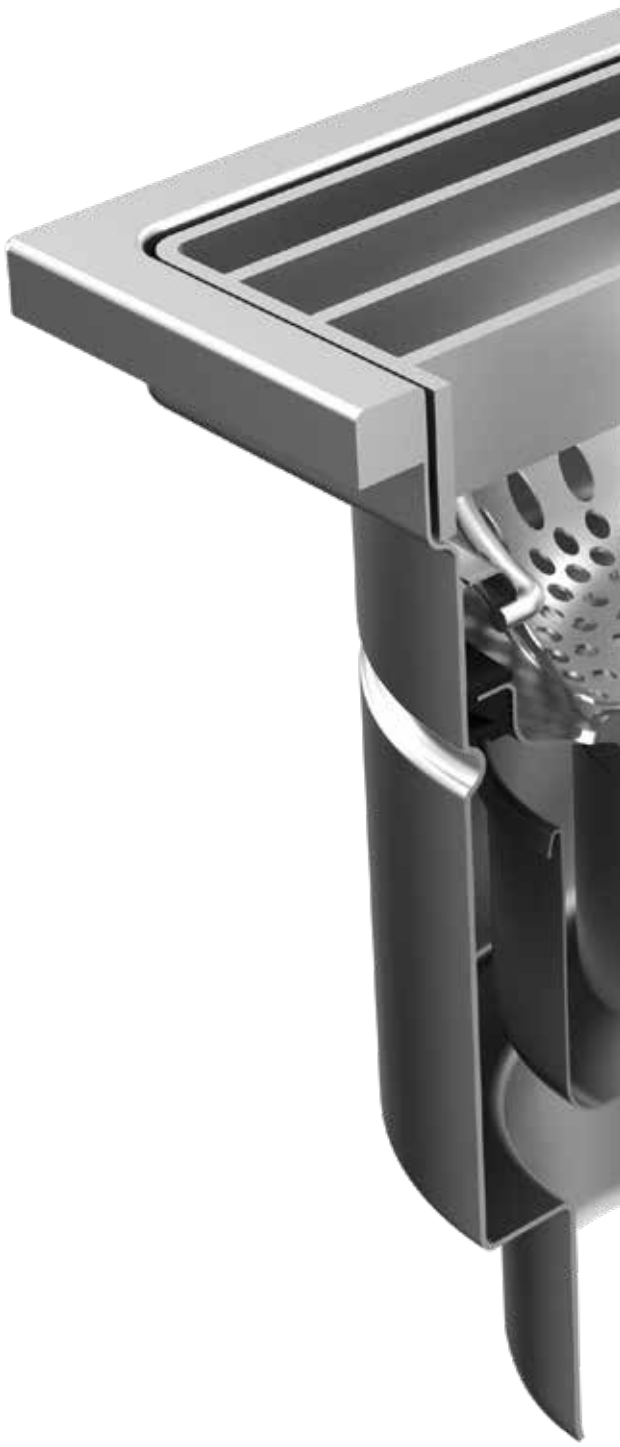

ALGEMEEN

Alle afvoerputten en roosters zijn standaard vervaardigd uit roestvrij staal AISI 304, EN 1.4301, AISI 316L en EN 1.4404: het type uitvoering van de afvoerput is afhankelijk van de belastingsklasse, de hoeveelheid afgevoerd water (het debiet) en de ontwerpparameters (bv. de vloerdikte).

Vloerafvoerputten zijn gemaakt van staalplaat met een dikte die is aangepast aan het betreffende type afvoerput. Alle elementen zijn onder argon gelast en vervolgens gebeitst d.m.v. onderdompeling, wat een hoge kwaliteit van de lasnaden verzekert.

VOORDELEN VAN DE AFVOERPUTTEN

- mogelijkheid om een rooster te selecteren afhankelijk van de toepassing en belastingklassen,
- eenvoudige montage,
- dankzij het passende ontwerp van het reukslot is elke afvoerput ook een klokput,
- eenvoudig ontwerp,
- gebruiksvriendelijk en eenvoudig te onderhouden.

HOE LEEST U DE CATALOGUSLABELS

W	Wm	D	Dm	XXX	YYY	V	H	B	D	K	P	S
						1	2					

W professionele afvoerput met vierkant bovendeel Wm mini afvoerput met vierkant bovendeel D professionele afvoerput met rond bovendeel Dm mini afvoerput met rond bovendeel	**XXX** afmetingen van de bovenkant van de afvoerput **YYY** diameter van de uitlaat	H horizontal 1 ééndelig V verticaal 2 telescopisch	B perfo plaatrooster D ladderrooster K antislip maasrooster P plaatrooster S hermetisch plaatrooster (zgn. dichte rooster)

VOORBEELD 1

W300/160V2-K is een professionele afvoerput: met vierkant bovendeel 300 mm, afvoerdiameter 160 mm, verticaal, tweedelig, met maasrooster.

VOORBEELD 2

D255/110V1-S is een professionele afvoerput: met rond bovendeel 255 mm, met afvoerdiameter 110 mm, verticaal, ééndelig, met hermetisch plaatrooster.

KIES DE AFVOERPUT DIE U NODIG HEEFT

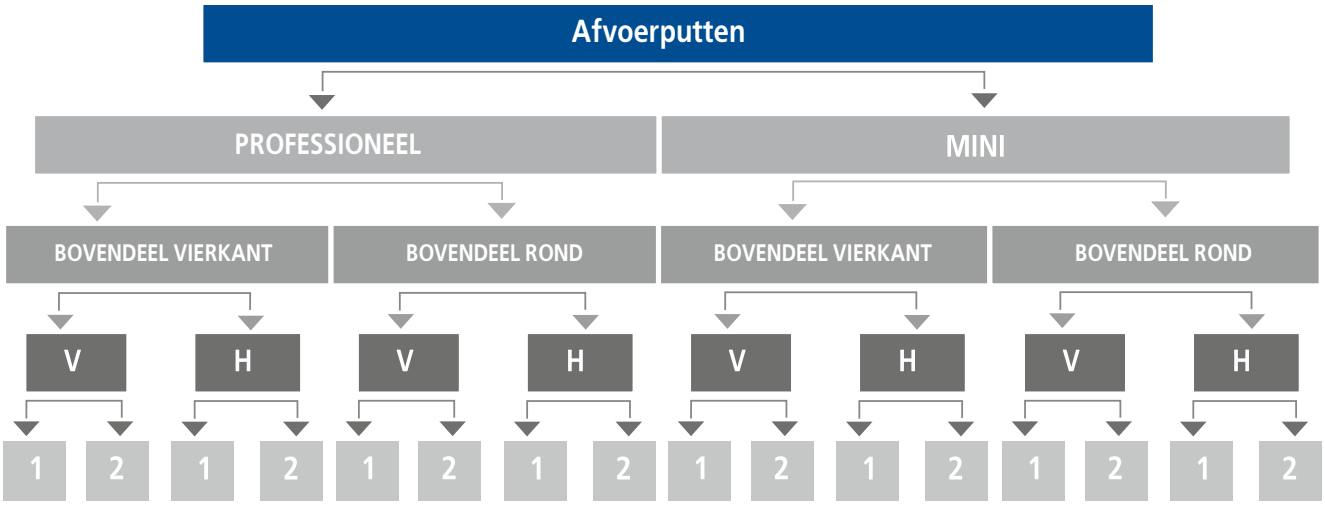

H horizontale afvoer

V verticale afvoer

1 ééndelig

2 telescopisch/tweedelig

KEUZE VAN DE AFVOERPUT

Voor de keuze van de juiste vloerafvoer zijn 2 parameters bepalend:

1. De hoeveelheid geloosd afvalwater (keuze van de bijbehorende uitlaatdiameter en afmetingen van het bovendeel).
2. De grootte, het type en de intensiteit van de belasting (het dragende element is het rooster dat, afhankelijk van het type en de hoogte, de gegeven belasting zal dragen).

AFVOERPUTTEN

VOORBEELD VAN EEN ÉÉNDELIGE AFVOERPUT

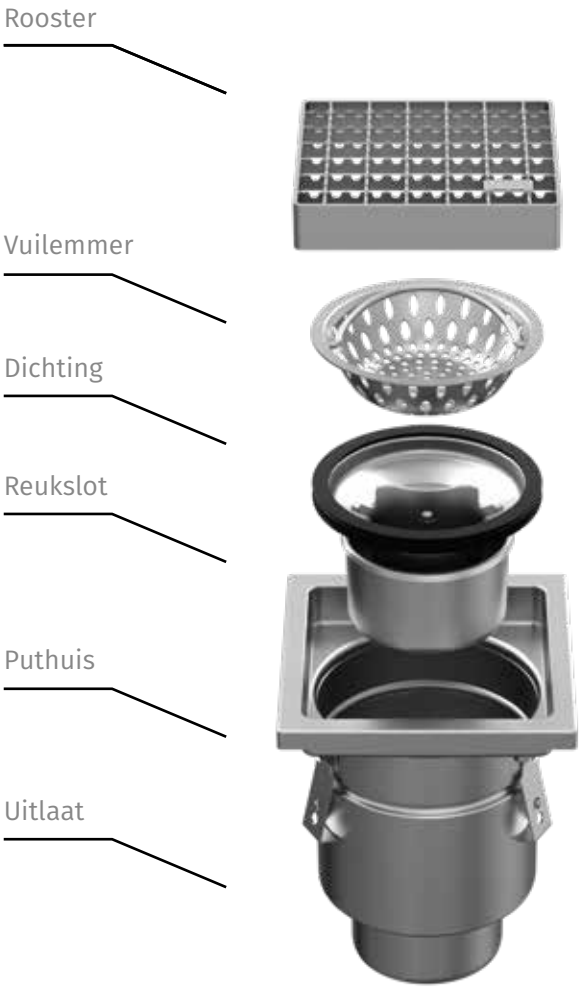

VOORBEELD VAN EEN TWEEDELIGE AFVOERPUT

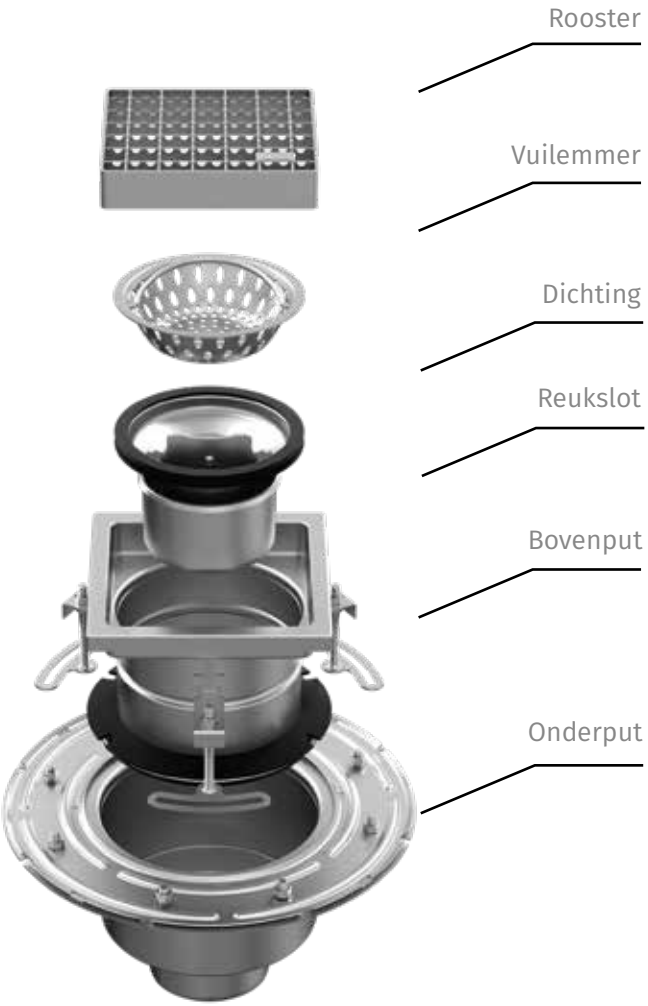

ONDERDELEN VAN DE AFVOERPUTTEN

Puthuis - De ronde vorm van het puthuis vermindert de bezinking en zorgt voor een eenvoudige verwijdering van vuil. De lasnaden zijn goed geschuurd, zodat er geen scherpe randen ontstaan.
Dit sluit de mogelijkheid van letsel tijdens de montage of het onderhoud uit.

Roosters - verkrijgbaar in verschillende vormen, maten en configuraties. De roosters worden geselecteerd op basis van de belastingsklasse en de locatie van de afvoerput. Wij bieden de volgende ROOSTERMOGELIJKHEDEN aan: antislip mazenrooster, (antislip) ladderrooster, plaatrooster en perfo plaatrooster.

Vuilvangemmer – aanbevolen gebruik voor de opvang van grote hoeveelheden vaste vuilresten in het geloosde afvalwater.

Zeef - wordt gebruikt voor de opvang van kleinere hoeveelheden vuilresten in het geloosde afvalwater.

Reuksloten - gekenmerkt door hoge functionaliteit en eenvoudige bediening. Ze zorgen voor een gemakkelijke toegang tot de riolering, een snelle reiniging en de mogelijkheid om de dichtheid van de interne delen te controleren.

TOELAATBARE BELASTINGSKLASSEN VOOR ROOSTERS

TOELAATBARE BELASTINGSKLASSEN VOOR ROOSTERS IN GEBOUWEN VOLGENS PN-EN 1253

H1,5 (1,5 kN)
te kiezen bij vlakke daken (die geen andere functies vervullen)

K3 (3 kN)
voetgangersverkeer (bv. toiletten, balkons)

L15 (15 kN)
in ruimtes die gebruikt worden voor commerciële doeleinden van licht industrieel verkeer

R50 (50 kn)
in ruimten waar verkeer op wielen plaatsvindt (bv. fabrieken)

M125 (125 kN)
in ruimtes waar verkeer op wielen plaatsvindt (bv. werkplaatsen, industriehallen)

N250 (250kN)
in ruimten waarin verkeer op wielen plaatsvindt (bijv. werkplaatsen, industriehallen)

TOELAATBARE BELASTINGSKLASSEN VOOR BUITEN GEÏNSTALLEERDE ROOSTERS VOLGENS PN-EN 1433

A15 (15kN)
in ruimten waar voetgangers- en fietsverkeer plaatsvindt

B125 (125 kN)
zijdelingse afwatering van particuliere parkeerplaatsen, afwatering van voetpaden

C250 (250 kN)
oppervlakken waarop verkeer van lichte bedrijfsvoertuigen plaatsvindt

D400 (400kN)
wegen, bermen en parkeerplaatsen voor alle soorten wegvoertuigen

P400 (400kN)
oppervlakken waarop verkeer van zeer zware vrachtwagens plaatsvindt (voedings- en chemische industrie)

*Er zijn ook de klassen E600 en F900.

Opgemerkt moet worden dat de opgegeven belastingklassen ideale omstandigheden zijn (statische belastingen). De werkelijke belastingen op de elementen (roosters) zijn complexer (dynamisch).

Bij de selectie moet daarom rekening worden gehouden met enkele belangrijke details. Stel uzelf de volgende vragen:

1. Wordt het rooster belast met een palletwagen (met een bepaald gewicht) of met een vorkheftruck?
2. Wanneer belast door een vorkheftruck: wat is het wieltype en de wielgrootte? Hoe intensief wordt over het rooster heen gereden (<10, 10-20,> 100x per dag)?

Alleen deze informatie, inclusief het gewicht van vorkheftrucks en pallets, maakt de juiste selectie van de belastingklasse mogelijk.

In het geval van een hoge gebruiksintensiteit (frequent rijden zelfs met een lager gewicht dan de nominale laadcapaciteit), moet u daarom een hogere belastingklasse kiezen.

AFVOERPUTTEN

INBOUW VAN ÉÉNDELIGE AFVOERPUTTEN

1. De riolering moet op de geschikte hoogte worden gebracht.
2. Plaats de afvoerput in de mof van de afvoerpijp, zodat de bovenkant van de afvoerput 1-2 mm onder de eindlaag van de vloer ligt.
3. Vul de ruimte op met beton/chape.
4. Tijdens het storten mag er geen vernauwing zijn van de vrije afvoeropening. Vergeet ook niet moeilijk bereikbare plaatsen te vullen met beton.

INBOUW VAN TWEEDELIGE AFVOERPUTTEN

1. We beginnen met de installatie van de onderput in het dragende deel (gewelf of draagvloer). Dit puthuis moet 15-20mm dieper worden bevestigd zodat de afvoer van condensaat of lekken onder de vloer van de horizontale isolatie naar de onderput verzekerd is.
2. We installeren de waterdichting en bevestigen deze met de klemring van het puthuis.
3. De volgende stap is het afstellen en nivelleren van het bovendeel van de vloerput op de juiste hoogte. De bovenrand moet zich op ongeveer 1-1,5mm onder het vloerniveau bevinden.
4. Nadat het bovendeel permanent is vastgemaakt, kunt u doorgaan met het uitvoeren van de resterende vloerlagen.
5. Vul de ruimte met beton.
6. Tijdens het storten mag er geen vernauwing zijn van de vrije afvoeropening. Vergeet niet om ook moeilijk bereikbare plaatsen op te vullen.

Professionele VLOERAFVOERPUTTEN, met verticale afvoer, vierkante uitvoering, ééndelig

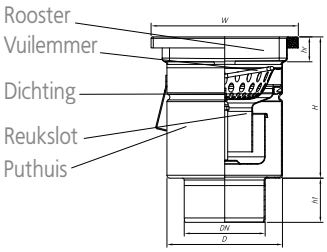

W200/110V1

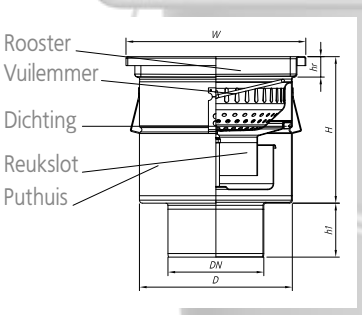

W300/160V1

Symbool van de afvoerput		W200/75V1	W200/110V1	W300/200/110V1	W300/110V1	W300/160V1
Ref. van de volledige afvoerput mat. 304 met maasrooster		00.005075.21	00.005110.21	00.082110.21	00.025110.21	00.001160.21
Ref. van de volledige afvoerput mat. 304 met ladderrooster		00.005075.32	00.005110.32	00.082110.32	00.025110.32	00.001160.32
Ref. van de volledige afvoerput mat. 304 met plaatrooster		00.005075.41	00.005110.41	00.082110.41	00.025110.41	00.001160.41
Ref. van de volledige afvoerput mat. 304 met perfo rooster		00.005075.13	00.005110.13	00.082110.13	00.025110.13	00.001160.13
Afmetingen	DN	75	110	110	110	160
	H	192	192	195	244	244
	h1	60	60	60	60	90
	D	157	157	157	255	255
	W	200x200	200x200	300x300	300x300	300x300
	hr	30	30	30	30	30
Ref. van het puthuis van de afvoerput mat. 304		20.005075.07	20.005110.07	20.082110.07	20.025110.07	20.001160.07
Ref. van de korf		02.200110.00	02.200110.00	02.200110.00	08.300160.00	08.300160.00
Ref. van de vuilemmer *		03.200110.00	03.200110.00	03.200110.00	09.300160.00	09.300160.00
Ref. van het reukslot		00.200110.01	00.200110.01	00.200110.01	00.300160.01	00.300160.01
Capaciteit van de korf / vuilemmer [l]		0.45	0.45	0.45	2.9	2.9
Reukslotcapaciteit [l/s]		2.1	2.1	2.1	5.7	5.7
Serienummers van de roosters	maasrooster	06.200164.07	06.200164.07	06.300265.07	06.300265.07	06.300265.07
	ladderrooster	09.200164.07	09.200164.07	09.300265.07	09.300265.07	09.300265.07
	plaatrooster	17.200164.07	17.200164.07	17.300265.07	17.300265.07	17.300265.07
	perfo rooster	01.200165.07	01.200165.07	01.300265.07	01.300265.07	01.300265.07

* Om een complete afvoerput met vuilemmer te bestellen, vervangt u het tweede cijfer van de referentie door “1”, bijv. 01.005075.13
* Om een volledige afvoerput van 316 materiaal te bestellen, vervangt u het eerste cijfer van de referentie door “1”, bijv. 10.005075.13, met vuilemmer, het tweede door “3” bijv. 13.005075.13

ROOSTERMOGELIJKHEDEN

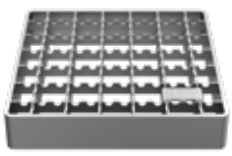

Antislip mazenrooster

Staafrooster

Sleuf perforooster

Plaatrooster

Voor accessoires, zie pagina's 22-23.

Professionele VLOERAFVOERPUTTEN, met verticale afvoer, vierkante uitvoering, ééndelig

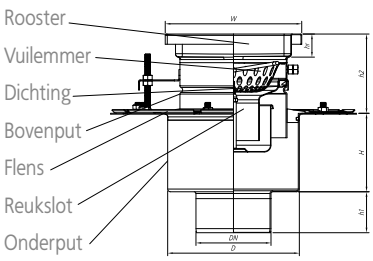

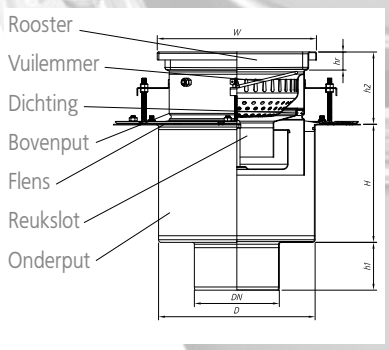

W200/110V2

W300/160V2

Symbool van de afvoerput		W200/75V2	W200/110V2	W300/200/110V2	W300/110V2	W300/160V2
Ref. van de volledige afvoerput mat. 304 met maasrooster		00.006075.21	00.006110.21	00.083110.21	00.026110.21	00.002160.21
Ref. van de volledige afvoerput mat. 304 met ladderrooster		00.006075.32	00.006110.32	00.083110.32	00.026110.32	00.002160.32
Ref. van de volledige afvoerput mat. 304 met plaatrooster		00.006075.41	00.006110.41	00.083110.41	00.026110.41	00.002160.41
Ref. van de volledige afvoerput mat. 304 met perfo rooster		00.006075.13	00.006110.13	00.083110.13	00.026110.13	00.002160.13
Afmetingen	H2	80-135	80-135	80-135	80-155	80-155
	DN	75	110	110	110	160
	H	200	200	200	172	172
	h1	60	60	60	60	90
	D	193	193	193	295	295
	W	200x200	200x200	300x300	300x300	300x300
	hr	30	30	30	30	30
Ref. van het puthuis van de afvoerput mat. 304 bovendeel		40.006110.07	40.006110.07	40.083110.07	40.026110.07	40.026110.07
Ref. van het puthuis van de afvoerput mat. 304 onderdeel		50.006075.00	50.006110.00	50.006110.00	50.026110.00	50.002160.00
Ref. van de korf		02.200110.00	02.200110.00	02.200110.00	08.300160.00	08.300160.00
Ref. van de vuilemmer *		03.200110.00	03.200110.00	03.200110.00	09.300160.00	09.300160.00
Ref. van het Reukslot		00.200110.01	00.200110.01	00.200110.01	00.300160.01	00.300160.01
Capaciteit van de korf / vuilemmer [l]		0.45	0.45	0.45	2.9	2.9
Reukslotcapaciteit [l/s]		2.1	2.1	2.1	5.7	5.7
Serienummers van de roosters	maasrooster	06.200164.07	06.200164.07	06.300265.07	06.300265.07	06.300265.07
	ladderrooster	09.200164.07	09.200164.07	09.300265.07	09.300265.07	09.300265.07
	plaatrooster	17.200164.07	17.200164.07	17.300265.07	17.300265.07	17.300265.07
	perfo rooster	01.200165.07	01.200165.07	01.300265.07	01.300265.07	01.300265.07

* Om een complete afvoerput met vuilemmer te bestellen, vervangt u het tweede cijfer van de referentie door “1”, bijv. 01.005075.13
* Om een volledige afvoerput van 316 materiaal te bestellen, vervangt u het eerste cijfer van de referentie door “1”, bijv. 10.005075.13, met vuilemmer, het tweede door “3” bijv. 13.005075.13

ROOSTERMOGELIJKHEDEN

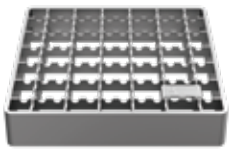

Antislip mazenrooster

Staafrooster

Sleuf perforooster

Plaatrooster

Voor accessoires, zie pagina's 22-23.

Professionele VLOERAFVOERPUTTEN, met horizontale afvoer, vierkante uitvoering, ééndelig

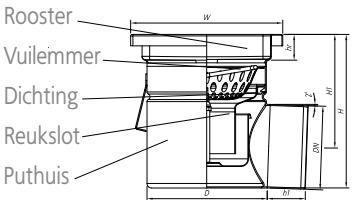

W200/110H1

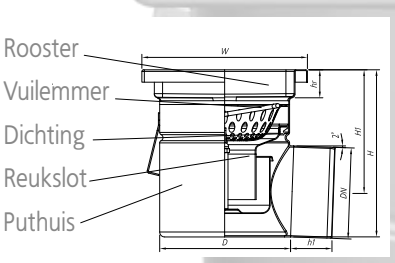

W300/160H1

Symbool van de afvoerput		W200/75H1	W200/110H1	W300/200/110H1	W300/110H1	W300/160H1
Ref. van de volledige afvoerput mat. 304 met maasrooster		00.007075.21	00.007110.21	00.084110.21	00.027110.21	00.003160.21
Ref. van de volledige afvoerput mat. 304 met ladderrooster		00.007075.32	00.007110.32	00.084110.32	00.027110.32	00.003160.32
Ref. van de volledige afvoerput mat. 304 met plaatrooster		00.007075.41	00.007110.41	00.084110.41	00.027110.41	00.003160.41
Ref. van de volledige afvoerput mat. 304 met perfo rooster		00.007075.13	00.007110.13	00.084110.13	00.027110.13	00.003160.13
Afmetingen	DN	75	110	110	110	160
	H	189	224	227	264	314
	h1	60	60	60	60	90
	D	157	157	157	255	255
	W	200x200	200x200	300x300	300x300	300x300
	hr	30	30	30	30	30
Ref. van het puthuis van de afvoerput mat. 304		20.007075.07	20.007110.07	20.084110.07	20.027110.07	20.003160.07
Ref. van de korf		02.200110.00	02.200110.00	02.200110.00	08.300160.00	08.300160.00
Ref. van de vuilemmer *		03.200110.00	03.200110.00	03.200110.00	09.300160.00	09.300160.00
Ref. van het Reukslot		00.200110.01	00.200110.01	00.200110.01	00.300160.01	00.300160.01
Capaciteit van de korf / vuilemmer [l]		0.45	0.45	0.45	2.9	2.9
Reukslotcapaciteit [l/s]		2.1	2.1	2.1	5.7	5.7
Serienummers van de roosters	maasrooster	06.200164.07	06.200164.07	06.300265.07	06.300265.07	06.300265.07
	ladderrooster	09.200164.07	09.200164.07	09.300265.07	09.300265.07	09.300265.07
	plaatrooster	17.200164.07	17.200164.07	17.300265.07	17.300265.07	17.300265.07
	perfo rooster	01.200165.07	01.200165.07	01.300265.07	01.300265.07	01.300265.07

* Om een complete afvoerput met vuilemmer te bestellen, vervangt u het tweede cijfer van de referentie door “1”, bijv. 01.005075.13
* Om een volledige afvoerput van 316 materiaal te bestellen, vervangt u het eerste cijfer van de referentie door “1”, bijv. 10.005075.13, met vuilemmer, het tweede door “3” bijv. 13.005075.13

ROOSTERMOGELIJKHEDEN

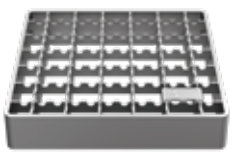

Antislip mazenrooster

Staafrooster

Sleuf perforooster

Plaatrooster

Voor accessoires, zie pagina's 22-23.

Professionele VLOERAFVOERPUTTEN, met horizontale afvoer, vierkante uitvoering, tweedelig

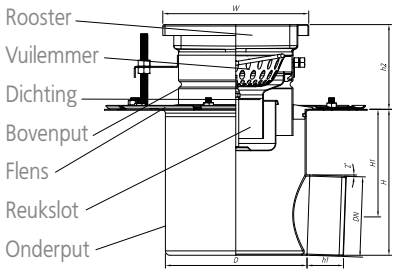

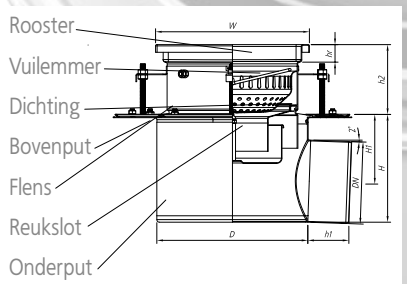

W200/110H2

W300/160H2

Symbool van de afvoerput		W200/75H2	W200/110H2	W300/200/110H2	W300/110H2	W300/160H2
Ref. van de volledige afvoerput mat. 304 met maasrooster		00.008075.21	00.008110.21	00.085110.21	00.028110.21	00.004160.21
Ref. van de volledige afvoerput mat. 304 met staafrooster		00.008075.32	00.008110.32	00.085110.32	00.028110.32	00.004160.32
Ref. van de volledige afvoerput mat. 304 met plaatrooster		00.008075.41	00.008110.41	00.085110.41	00.028110.41	00.004160.41
Ref. van de volledige afvoerput mat. 304 met perfo rooster		00.008075.13	00.008110.13	00.085110.13	00.028110.13	00.004160.13
Afmetingen	H2	40.006110.07	40.006110.07	40.083110.07	40.026110.07	40.026110.07
	DN	50.008075.00	50.008110.00	50.008110.00	50.028110.00	50.004160.00
	H	02.200110.00	02.200110.00	02.200110.00	08.300160.00	08.300160.00
	h1	03.200110.00	03.200110.00	03.200110.00	09.300160.00	09.300160.00
	D	00.200110.01	00.200110.01	00.200110.01	00.300160.01	00.300160.01
	W	0.45	0.45	0.45	2.9	2.9
	hr	2.1	2.1	2.1	5.7	5.7
Ref. van het puthuis van de afvoerput mat. 304 bovendeel		06.200164.07	06.200164.07	06.300265.07	06.300265.07	06.300265.07
Ref. van het puthuis van de afvoerput mat. 304 onderdeel		09.200164.07	09.200164.07	09.300265.07	09.300265.07	09.300265.07
Ref. van de korf		17.200164.07	17.200164.07	17.300265.07	17.300265.07	17.300265.07
Ref. van de vuilemmer *		01.200165.07	01.200165.07	01.300265.07	01.300265.07	01.300265.07
Ref. van het reukslot		00.200110.01	00.200110.01	00.200110.01	00.300160.01	00.300160.01
Capaciteit van de korf / vuilemmer [l]		0.45	0.45	0.45	2.9	2.9
Reukslotcapaciteit [l/s]		2.1	2.1	2.1	5.7	5.7
Serienummers van de roosters	maasrooster	06.200164.07	06.200164.07	06.300265.07	06.300265.07	06.300265.07
	ladderrooster	09.200164.07	09.200164.07	09.300265.07	09.300265.07	09.300265.07
	plaatrooster	17.200164.07	17.200164.07	17.300265.07	17.300265.07	17.300265.07
	perfo rooster	01.200165.07	01.200165.07	01.300265.07	01.300265.07	01.300265.07

* Om een complete afvoerput met vuilemmer te bestellen, vervangt u het tweede cijfer van de referentie door “1”, bijv. 01.005075.13
* Om een volledige afvoerput van 316 materiaal te bestellen, vervangt u het eerste cijfer van de referentie door “1”, bijv. 10.005075.13, met vuilemmer, het tweede door “3” bijv. 13.005075.13

ROOSTERMOGELIJKHEDEN

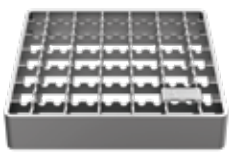

Antislip mazenrooster

Staafrooster

Sleuf perforooster

Plaatrooster

Voor accessoires, zie pagina's 22-23.

ACCESSOIRES voor professionele vloerafvoerputten, met verticale of horizontale afvoer, vierkante uitvoering, ééndelig of tweedelig

W200/75V1, W200/75V2, W200/110V1, W200/110V2, W200/75H1, W200/75H2, W200/110H1,W200/110H2	W300/110V1, W300/110V2, W300/160V1, W300/160V2, W300/110H1, W300/110H2, W300/160H1, W300/160H2
	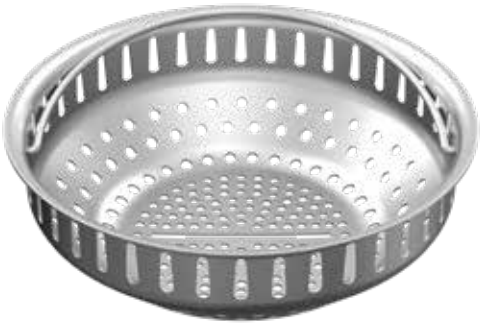
VUILEMMER	
BEZINKINGSKORF	
REUKSLOT	

ACCESSOIRES voor professionele vloerafvoerputten, met verticale of horizontale afvoer, vierkante uitvoering, ééndelig of tweedelig

W200/75V1, W200/75V2, W200/110V1, W200/110V2, W200/75H1, W200/75H2, W200/110H1,W200/110H2	W300/110V1, W300/110V2, W300/160V1, W300/160V2, W300/110H1, W300/110H2, W300/160H1, W300/160H2
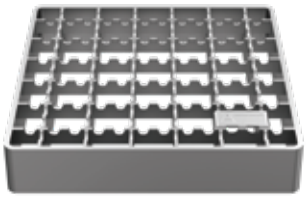	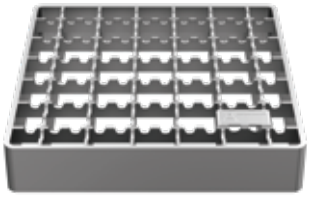

ANTISLIP MAZENROOSTER

LADDERROOSTER

PLAATROOSTER

PERFO ROOSTER

Professionele **VLOERAFVOERPUTTEN,**
met verticale afvoer, vierkante uitvoering, ééndelig

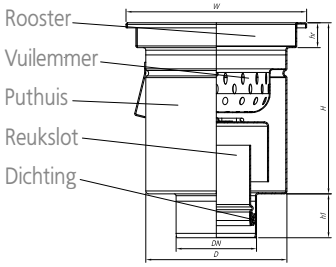

W250/110V1

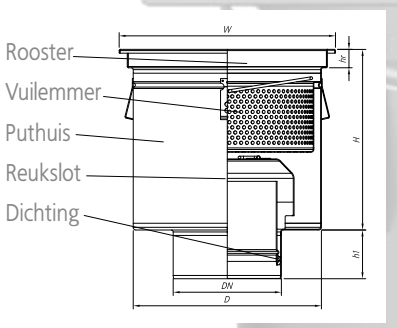

W400/200V1

Symbool van de afvoerput		W250/110V1	W400/200V1
Ref. van de volledige afvoerput mat. 304 met maasrooster		00.001110.21	00.001200.21
Ref. van de volledige afvoerput mat. 304 met ladderrooster		00.001110.32	00.001200.32
Ref. van de volledige afvoerput mat. 304 met plaatrooster		00.001110.41	00.001200.41
Ref. van de volledige afvoerput mat. 304 met perfo rooster		00.001110.13	00.001200.13
Afmetingen	DN	110	200
	H	234	334
	h1	60	90
	D	193	348
	W	250x250	400x400
	hr	30	30
Ref. van het puthuis van de afvoerput mat. 304		20.001110.07	20.001200.07
Ref. van de korf		04.250110.00	10.400200.00
Ref. van de vuilemmer *		05.250110.00	11.400200.00
Ref. van het reukslot		00.250110.02	00.400200.02
Capaciteit van de korf / vuilemmer [l]		1	8.7
Reukslotcapaciteit [l/s]		3	13.9
Serienummers van de roosters	maasrooster	06.250213.07	06.400365.07
	ladderrooster	09.250213.07	09.400365.07
	plaatrooster	17.250213.07	17.400365.07
	perfo rooster	01.250213.07	01.400365.07

* Om een complete afvoerput met vuilemmer te bestellen, vervangt u het tweede cijfer van de referentie door “1”, bijv. 01.005075.13
* Om een volledige afvoerput van 316 materiaal te bestellen, vervangt u het eerste cijfer van de referentie door “1”, bijv. 10.005075.13, met vuilemmer, het tweede door “3” bijv. 13.005075.13

ROOSTERMOGELIJKHEDEN

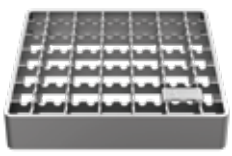

Antislip mazenrooster

Staafrooster

Sleuf perforooster

Plaatrooster

Voor accessoires, zie pagina's 28-29.

Professionele VLOERAFVOERPUTTEN, met verticale afvoer, vierkante uitvoering, tweedelig

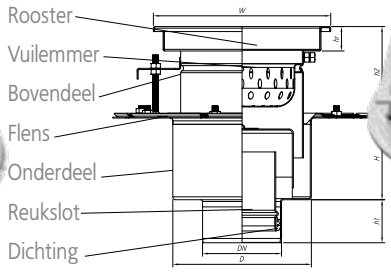

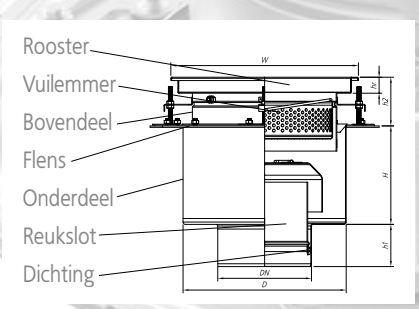

W250/110V2 **W400/200V2**

Symbool van de afvoerput		W250/110V2	W400/200V2
Ref. van de volledige afvoerput mat. 304 met maasrooster		00.002110.21	00.002200.21
Ref. van de volledige afvoerput mat. 304 met ladderrooster		00.002110.32	00.002200.32
Ref. van de volledige afvoerput mat. 304 met plaatrooster		00.002110.41	00.002200.41
Ref. van de volledige afvoerput mat. 304 met perfo rooster		00.002110.13	00.002200.13
Afmetingen	H2	80-155	75-140
	DN	110	200
	H	200	210
	h1	60	90
	D	193	348
	W	250x250	400x400
	hr	30	30
Ref. van het puthuis van de afvoerput mat. 304 bovendeel		40.002110.07	40.002200.07
Ref. van het puthuis van de afvoerput mat. 304 onderdeel		50.006110.00	50.002200.00
Ref. van de korf		06.250110.00	12.400200.00
Ref. van de vuilemmer *		07.250110.00	13.400200.00
Ref. van het reukslot		00.250110.02	00.400200.02
Capaciteit van de korf / vuilemmer [l]		1	5.4
Reukslotcapaciteit [l/s]		3	13.9
Serienummers van de roosters	maasrooster	06.250213.07	06.400365.07
	ladderrooster	09.250213.07	09.400365.07
	plaatrooster	17.250213.07	17.400365.07
	perfo rooster	01.250213.07	01.400365.07

* Om een complete afvoerput met vuilemmer te bestellen, vervangt u het tweede cijfer van de referentie door “1”, bijv. 01.005075.13
* Om een volledige afvoerput van 316 materiaal te bestellen, vervangt u het eerste cijfer van de referentie door “1”, bijv. 10.005075.13, met vuilemmer, het tweede door “3” bijv. 13.005075.13

ROOSTERMOGELIJKHEDEN

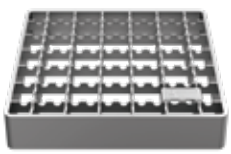

Antislip mazenrooster

Staafrooster

Sleuf perforooster

Plaatrooster

Voor accessoires, zie pagina's 28-29.

Professionele VLOERAFVOERPUTTEN, met horizontale afvoer, vierkante uitvoering, ééndelig

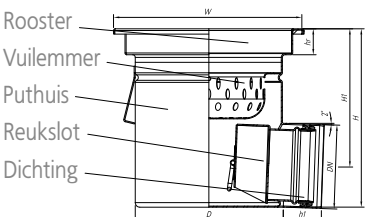

W250/110H1

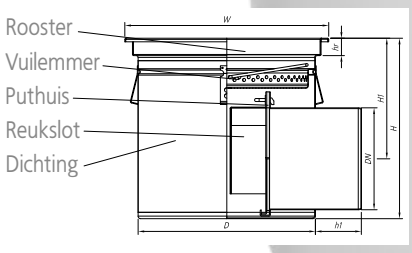

W400/200H1

Symbool van de afvoerput		W250/110H1	W400/200H1
Ref. van de volledige afvoerput mat. 304 met maasrooster		00.003110.21	00.003200.21
Ref. van de volledige afvoerput mat. 304 met ladderrooster		00.003110.32	00.003200.32
Ref. van de volledige afvoerput mat. 304 met plaatrooster		00.003110.41	00.003200.41
Ref. van de volledige afvoerput mat. 304 met perfo rooster		00.003110.13	00.003200.13
Afmetingen	DN	110	200
	H	246	354
	h1	60	90
	D	193	348
	W	250x250	400x400
	hr	30	30
Ref. van het puthuis van de afvoerput mat. 304		20.003110.07	20.003200.07
Ref. van de korf		04.250110.00	14.400200.00
Ref. van de vuilemmer *		05.250110.00	15.400200.00
Ref. van het reukslot		00.250110.03	00.400200.03
Capaciteit van de korf / vuilemmer [l]		1	2.7
Reukslotcapaciteit [l/s]		2.1	9.2
Serienummers van de roosters	maasrooster	06.250213.07	06.400365.07
	ladderrooster	09.250213.07	09.400365.07
	plaatrooster	17.250213.07	17.400365.07
	perfo rooster	01.250213.07	01.400365.07

* Om een complete afvoerput met vuilemmer te bestellen, vervangt u het tweede cijfer van de referentie door “1”, bijv. 01.005075.13
* Om een volledige afvoerput van 316 materiaal te bestellen, vervangt u het eerste cijfer van de referentie door “1”, bijv. 10.005075.13, met vuilemmer, het tweede door “3” bijv. 13.005075.13

ROOSTERMOGELIJKHEDEN

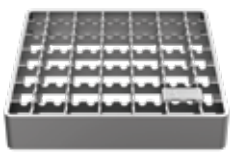

Antislip mazenrooster

Staafrooster

Sleuf perforooster

Plaatrooster

Voor accessoires, zie pagina's 28-29.

Professionele VLOERAFVOERPUTTEN, met horizontale afvoer, vierkante uitvoering, tweedelig

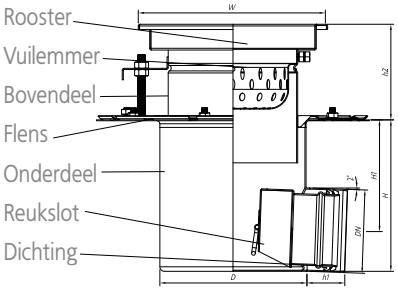

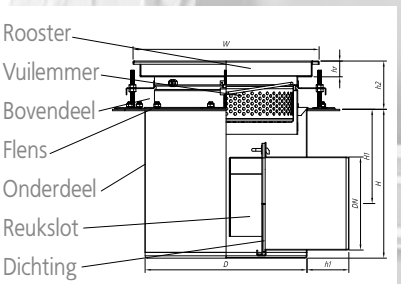

W250/110H2

W400/200H2

Symbool van de afvoerput		W250/110H2	W400/200H2
Ref. van de volledige afvoerput mat. 304 met maasrooster		00.004110.21	00.004200.21
Ref. van de volledige afvoerput mat. 304 met ladderrooster		00.004110.32	00.004200.32
Ref. van de volledige afvoerput mat. 304 met plaatrooster		00.004110.41	00.004200.41
Ref. van de volledige afvoerput mat. 304 met perfo rooster		00.004110.13	00.004200.13
Afmetingen	H2	95-155	75-140
	DN	110	200
	H	200	320
	h1	60	90
	D	193	348
	W	250x250	400x400
	hr	30	30
Ref. van het puthuis van de afvoerput mat. 304 bovendeel		40.002110.07	40.002200.07
Ref. van het puthuis van de afvoerput mat. 304 onderdeel		50.008110.00	50.004200.00
Ref. van de korf		06.250110.00	12.400200.00
Ref. van de vuilemmer *		07.250110.00	13.400200.00
Ref. van het reukslot		00.250110.03	00.400200.03
Capaciteit van de korf / vuilemmer [l]		1	5.4
Reukslotcapaciteit [l/s]		2.1	9.2
Serienummers van de roosters	maasrooster	06.250213.07	06.400365.07
	ladderrooster	09.250213.07	09.400365.07
	plaatrooster	17.250213.07	17.400365.07
	perfo rooster	01.250213.07	01.400365.07

* Om een complete afvoerput met vuilemmer te bestellen, vervangt u het tweede cijfer van de referentie door “1”, bijv. 01.005075.13
* Om een volledige afvoerput van 316 materiaal te bestellen, vervangt u het eerste cijfer van de referentie door “1”, bijv. 10.005075.13, met vuilemmer, het tweede door “3” bijv. 13.005075.13

ROOSTERMOGELIJKHEDEN

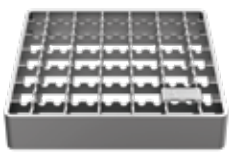

Antislip mazenrooster

Staafrooster

Plaatrooster

Voor accessoires, zie pagina's 28-29.

ACCESSOIRES voor professionele vloerafvoerputten, met verticale of horizontale afvoer, vierkante uitvoering, ééndelig of tweedelig

W250/110V1, W250/110V2, W250/110H1, W250/110H2	W400/200V1, W400/200V2, W400/200H1, W400/200H2

VUILEMMER

BEZINKINGSKORF

V

H

V

H

REUKSLOT

ACCESSOIRES voor professionele vloerafvoerputten, met verticale of horizontale afvoer, vierkante uitvoering, ééndelig of tweedelig

W250/110V1, W250/110V2, W250/110H1, W250/110H2	W400/200V1, W400/200V2, W400/200H1, W400/200H2
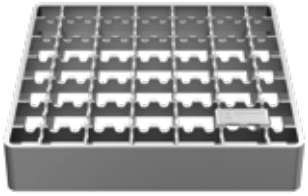	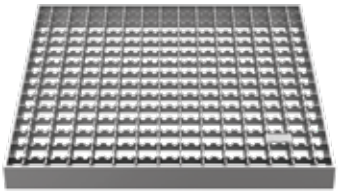

ANTISLIP MAZENROOSTER

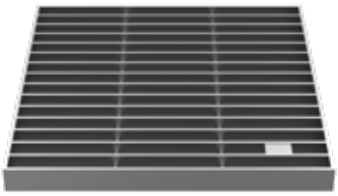

LADDERROOSTER

PLAATROOSTER

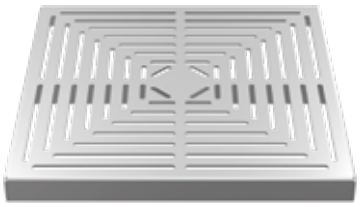

SLEUF PERFOROOSTER

Professionele VLOERAFVOERPUTTEN, met verticale afvoer, met rond bovendeel, ééndelig

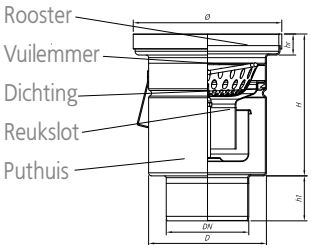

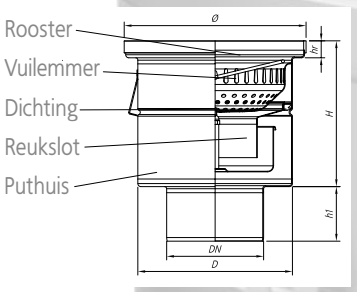

D200/110V1

D300/160V1

Symbool van de afvoerput		D200/75V1	D200/110V1	D300/200/110V1	D300/110V1	D300/160V1
Ref. van de volledige afvoerput mat. 304 met maasrooster		00.015075.23	00.015110.23	00.076110.23	00.072110.23	00.072160.23
Ref. van de volledige afvoerput mat. 304 met ladderrooster		00.015075.34	00.015110.34	00.076110.34	00.072110.34	00.072160.34
Ref. van de volledige afvoerput mat. 304 met plaatrooster		00.015075.43	00.015110.43	00.076110.43	00.072110.43	00.072160.43
Ref. van de volledige afvoerput mat. 304 met lekvrije plaat		00.015075.50	00.015110.50	00.076110.50	00.072110.50	00.072160.50
Afmetingen	DN	75	110	110	110	160
	H	189	189	189	240	240
	h1	60	60	60	60	90
	D	157	157	157	255	255
	Ø	198	198	300	300	300
	hr	25	25	25	25	25
Ref. van het puthuis van de afvoerput mat. 304		20.015075.06	20.015110.06	20.076110.06	20.072110.06	20.072160.06
Ref. van de korf		02.200110.00	02.200110.00	02.200110.00	08.300160.00	08.300160.00
Ref. van de vuilemmer *		03.200110.00	03.200110.00	03.200110.00	09.300160.00	09.300160.00
Ref. van het reukslot		00.200110.01	00.200110.01	00.200110.01	00.300160.01	00.300160.01
Capaciteit van de korf / vuilemmer [l]		0.45	0.45	0.45	2.9	2.9
Reukslotcapaciteit [l/s]		2.1	2.1	2.1	5.7	5.7
Serienummers van de roosters	maasrooster	06.200188.06	06.200188.06	06.300290.06	06.300290.06	06.300290.06
	ladderrooster	09.200188.06	09.200188.06	09.300290.06	09.300290.06	09.300290.06
	plaatrooster	17.200188.06	17.200188.06	17.300290.06	17.300290.06	17.300290.06
	lekvrije plaat	16.200188.06	16.200188.06	16.300290.06	16.300290.06	16.300290.06

* Om een complete afvoerput met vuilemmer te bestellen, vervangt u het tweede cijfer van de referentie door “1”, bijv. 01.005075.13
* Om een volledige afvoerput van 316 materiaal te bestellen, vervangt u het eerste cijfer van de referentie door “1”, bijv. 10.005075.13, met vuilemmer, het tweede door “3” bijv. 13.005075.13

Het rooster van de afvoerput met lekvrije rooster wordt uitgenomen met behulp van een zuignap. Het is een extra element - niet beschikbaar in de set met de afvoerput.

Bij afvoerputten met een lekvrij rooster wordt een plaatrooster met een dikte van 8 mm met omtrekdichting gebruikt.

ROOSTERMOGELIJKHEDEN

Antislip mazenrooster

Staafrooster

Plaatrooster

Lekvrije plaat

Voor accessoires, zie pagina's 34-35

Professionele VLOERAFVOERPUTTEN, met verticale afvoer, met rond bovendeel, tweedelig

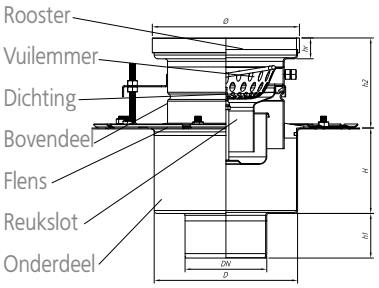

D200/110V2

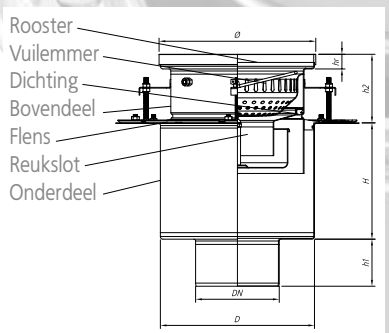

D300/160V2

Symbool van de afvoerput		D200/75V2	D200/110V2	D300/200/110V2	D300/110V2	D300/160V2
Ref. van de volledige afvoerput mat. 304 met maasrooster		00.016075.23	00.016110.23	00.077110.23	00.073110.23	00.073160.23
Ref. van de volledige afvoerput mat. 304 met ladderrooster		00.016075.34	00.016110.34	00.077110.34	00.073110.34	00.073160.34
Ref. van de volledige afvoerput mat. 304 met plaatrooster		00.016075.43	00.016110.43	00.077110.43	00.073110.43	00.073160.43
Ref. van de volledige afvoerput mat. 304 met lekvrije plaat		00.016075.50	00.016110.50	00.077110.50	00.073110.50	00.073160.50
Afmetingen	h2	75-135	75-135	75-130	75-145	75-145
	DN	75	110	110	110	160
	H	200	200	200	172	172
	h1	60	60	60	60	90
	D	193	193	193	295	295
	Ø	198	198	300	300	300
	hr	25	25	25	25	25
Ref. van het puthuis van de afvoerput mat. 304 bovendeel		40.016110.06	40.016110.06	40.077110.06	40.073110.06	40.073110.06
Ref. van het puthuis van de afvoerput mat. 304 onderdeel		50.006075.00	50.006110.00	50.006110.00	50.026110.00	50.002160.00
Ref. van de korf		02.200110.00	02.200110.00	02.200110.00	08.300160.00	08.300160.00
Ref. van de vuilemmer *		03.200110.00	03.200110.00	03.200110.00	09.300160.00	09.300160.00
Ref. van het reukslot		00.200110.01	00.200110.01	00.200110.01	00.300160.01	00.300160.01
Capaciteit van de korf / vuilemmer [l]		0.45	0.45	0.45	2.9	2.9
Reukslotcapaciteit [l/s]		2.1	2.1	2.1	5.7	5.7
Serienummers van de roosters	maasrooster	06.200188.06	06.200188.06	06.300290.06	06.300290.06	06.300290.06
	ladderrooster	09.200188.06	09.200188.06	09.300290.06	09.300290.06	09.300290.06
	plaatrooster	17.200188.06	17.200188.06	17.300290.06	17.300290.06	17.300290.06
	lekvrije plaat	16.200188.06	16.200188.06	16.300290.06	16.300290.06	16.300290.06

* Om een complete afvoerput met vuilemmer te bestellen, vervangt u het tweede cijfer van de referentie door “1”, bijv. 01.005075.13
* Om een volledige afvoerput van 316 materiaal te bestellen, vervangt u het eerste cijfer van de referentie door “1”, bijv. 10.005075.13, met vuilemmer, het tweede door “3” bijv. 13.005075.13

Het rooster van de afvoerput met een lekvrij deksel wordt met een zuignap verwijderd. Het is een extra element - niet opgenomen in de afvoerput.

Bij afvoeren met een gesloten deksel wordt een plaatrooster met een dikte van 8 mm met een omtreksluiting gebruikt.

ROOSTERMOGELIJKHEDEN

Antislip mazenrooster

Staafrooster

Plaatrooster

Lekvrije plaat

Voor accessoires, zie pagina's 34-35

Professionele VLOERAFVOERPUTTEN, met horizontale afvoer, met rond bovendeel, ééndelig

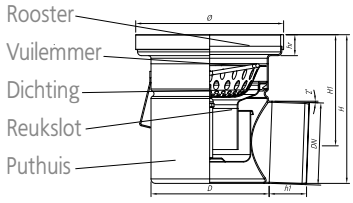

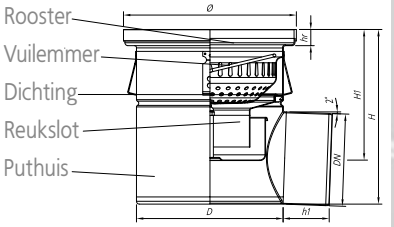

D200/110H1

D300/160H1

Symbool van de afvoerput		D200/75H1	D200/110H1	D300/200/110H1	D300/110H1	D300/160H1
Ref. van de volledige afvoerput mat. 304 met maasrooster		00.017075.23	00.017110.23	00.078110.23	00.074110.23	00.074160.23
Ref. van de volledige afvoerput mat. 304 met ladderrooster		00.017075.34	00.017110.34	00.078110.34	00.074110.34	00.074160.34
Ref. van de volledige afvoerput mat. 304 met plaatrooster		00.017075.43	00.017110.43	00.078110.43	00.074110.43	00.074160.43
Ref. van de volledige afvoerput mat. 304 met lekvrije plaat		00.017075.50	00.017110.50	00.078110.50	00.074110.50	00.074160.50
Afmetingen	DN	75	110	110	110	160
	H	186	221	221	260	310
	h1	60	60	60	60	90
	D	157	157	157	255	255
	Ø	198	198	300	300	300
	hr	25	25	25	25	25
Ref. van het puthuis van de afvoerput mat. 304		20.017075.06	20.017110.06	20.078110.06	20.074110.06	20.074160.06
Ref. van de korf		02.200110.00	02.200110.00	02.200110.00	08.300160.00	08.300160.00
Ref. van de vuilemmer *		03.200110.00	03.200110.00	03.200110.00	09.300160.00	09.300160.00
Ref. van het reukslot		00.200110.01	00.200110.01	00.200110.01	00.300160.01	00.300160.01
Capaciteit van de korf / vuilemmer [l]		0.45	0.45	0.45	2.9	2.9
Reukslotcapaciteit [l/s]		2.1	2.1	2.1	5.7	5.7
Serienummers van de roosters	maasrooster	06.200188.06	06.200188.06	06.300290.06	06.300290.06	06.300290.06
	ladderrooster	09.200188.06	09.200188.06	09.300290.06	09.300290.06	09.300290.06
	plaatrooster	17.200188.06	17.200188.06	17.300290.06	17.300290.06	17.300290.06
	lekvrije plaat	16.200188.06	16.200188.06	16.300290.06	16.300290.06	16.300290.06

* Om een complete afvoerput met vuilemmer te bestellen, vervangt u het tweede cijfer van de referentie door “1”, bijv. 01.005075.13
* Om een volledige afvoerput van 316 materiaal te bestellen, vervangt u het eerste cijfer van de referentie door “1”, bijv. 10.005075.13, met vuilemmer, het tweede door “3” bijv. 13.005075.13

Het rooster van de afvoerput met lekvrij rooster wordt uitgenomen met behulp van een zuignap. Het is een extra element - niet beschikbaar in de set met de afvoerput.

In het geval van afvoerputten met een dicht rooster wordt gebruik gemaakt van een plaatrooster met een dikte van 8 mm met omtrekdichting.

ROOSTERMOGELIJKHEDEN

Antislip mazenrooster

Staafrooster

Plaatrooster

Lekvrije plaat

Voor accessoires, zie pagina's 34-35

Professionele VLOERAFVOERPUTTEN, met horizontale afvoer, met rond bovendeel, tweedelig

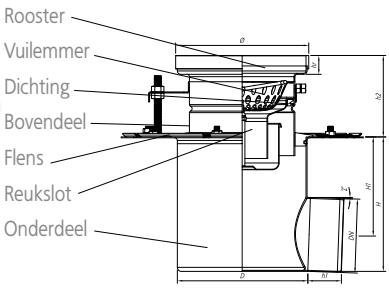

D200/110H2

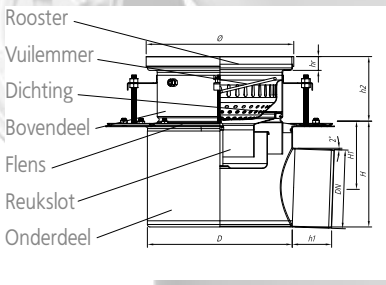

D300/160H2

Symbool van de afvoerput		D200/75H2	D200/110H2	D300/200/110H2	D300/110H2	D300/160H2
Ref. van de volledige afvoerput mat. 304 met maasrooster		00.018075.23	00.018110.23	00.079110.23	00.075110.23	00.075160.23
Ref. van de volledige afvoerput mat. 304 met ladderrooster		00.018075.34	00.018110.34	00.079110.34	00.075110.34	00.075160.34
Ref. van de volledige afvoerput mat. 304 met plaatrooster		00.018075.43	00.018110.43	00.079110.43	00.075110.43	00.075160.43
Ref. van de volledige afvoerput mat. 304 met lekvrije plaat		00.018075.50	00.018110.50	00.079110.50	00.075110.50	00.075160.50
Afmetingen	h2	75-135	75-135	75-130	75-145	75-145
	DN	75	110	110	110	160
	H	200	200	200	172	222
	h1	60	60	60	60	90
	D	157	157	157	295	295
	Ø	198	198	300	300	300
	hr	25	25	25	25	25
Ref. van het puthuis van de afvoerput mat. 304 bovendeel		40.016110.06	40.016110.06	40.077110.06	40.073110.06	40.073110.06
Ref. van het puthuis van de afvoerput mat. 304 onderdeel		50.008075.00	50.008110.00	50.008110.00	50.028110.00	50.004160.00
Ref. van de korf		02.200110.00	02.200110.00	02.200110.00	08.300160.00	08.300160.00
Ref. van de vuilemmer *		03.200110.00	03.200110.00	03.200110.00	09.300160.00	09.300160.00
Ref. van het reukslot		00.200110.01	00.200110.01	00.200110.01	00.300160.01	00.300160.01
Capaciteit van de korf / vuilemmer [l]		0.45	0.45	0.45	2.9	2.9
Reukslotcapaciteit [l/s]		2.1	2.1	2.1	5.7	5.7
Serienummers van de roosters	maasrooster	06.200188.06	06.200188.06	06.300290.06	06.300290.06	06.300290.06
	ladderrooster	09.200188.06	09.200188.06	09.300290.06	09.300290.06	09.300290.06
	plaatrooster	17.200188.06	17.200188.06	17.300290.06	17.300290.06	17.300290.06
	lekvrije plaat	16.200188.06	16.200188.06	16.300290.06	16.300290.06	16.300290.06

* Om een complete afvoerput met vuilemmer te bestellen, vervangt u het tweede cijfer van de referentie door “1”, bijv. 01.005075.13
* Om een volledige afvoerput van 316 materiaal te bestellen, vervangt u het eerste cijfer van de referentie door “1”, bijv. 10.005075.13, met vuilemmer, het tweede door “3” bijv. 13.005075.13

Het rooster van de afvoerput met een dichte kap wordt met een zuignap verwijderd. Het is een extra element - het is niet beschikbaar in de set met de afvoerput.

Voor afvoerputten met een dichte kap wordt een 8 mm dik plaatrooster met omtrekdichting gebruikt.

ROOSTERMOGELIJKHEDEN

Antislip mazenrooster

Staafrooster

Plaatrooster

Lekvrije plaat

Voor accessoires, zie pagina's 34-35

ACCESSOIRES voor professionele verticale en horizontale vloerafvoerputten, met rond bovendeel, ééndelig en tweedelig

D200/75V1, D200/75V2, D200/75H1, D200/75H2, D200/110V1, D200/110V2, D200/110H1, D200/110H2	D300/110V1, D300/110V2, D300/ 160V1, D300/160V2, D300/110H1, D300/110H2, D300/160H1, D300/160H2
	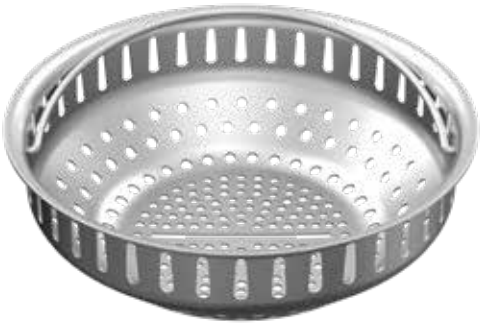

VUILEMMER

BEZINKINGSKORF

REUKSLOT

ACCESSOIRES voor professionele verticale en horizontale vloerafvoerputten, met rond bovendeel, ééndelig en tweedelig

D200/75V1, D200/75V2, D200/75H1, D200/75H2, D200/110V1, D200/110V2, D200/110H1, D200/110H2	D300/110V1, D300/110V2, D300/ 160V1, D300/160V2, D300/110H1, D300/110H2, D300/160H1, D300/160H2
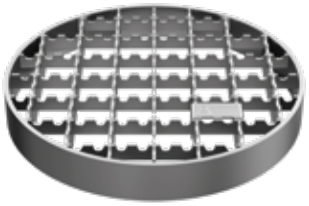	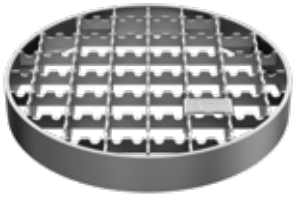

(ANTISLIP) MAZENROOSTER

LADDERROOSTER

PLAATROOSTER

Rooster van 8mm dikte met omtrekdichting, afneembaar met een zuignap, een extra element, niet beschikbaar bij het rooster.

LEKVRIJE PLAAT

Professionele VLOERAFVOERPUTTEN, met verticale afvoer, met rond bovendeel, ééndelig of tweedelig

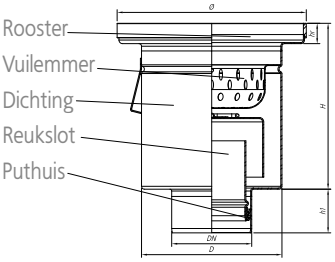

D260/110V1

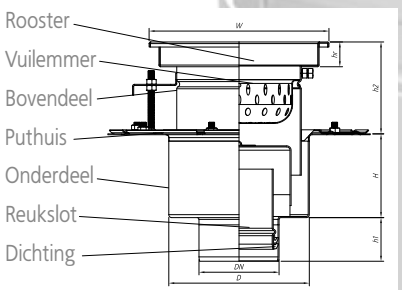

D260/110V2

Symbool van de afvoerput		D260/110V1	D260/110V2
Ref. van de volledige afvoerput mat. 304 met maasrooster		00.009110.23	00.010110.23
Ref. van de volledige afvoerput mat. 304 met ladderrooster		00.009110.34	00.010110.34
Ref. van de volledige afvoerput mat. 304 met plaatrooster		00.009110.43	00.010110.43
Ref. van de volledige afvoerput mat. 304 met lekvrije plaat		00.009110.50	00.010110.50
Afmetingen	h2	–	75-150
	DN	110	110
	H	228	200
	h1	60	60
	D	193	193
	Ø	260	260
	hr	25	25
Ref. van het puthuis van de afvoerput mat. 304 bovendeel		20.009110.06	20.010110.06
Ref. van het puthuis van de afvoerput mat. 304 onderdeel		–	50.006110.00
Ref. van de korf		04.250110.00	06.250110.00
Ref. van de vuilemmer *		05.250110.00	07.250110.00
Ref. van het reukslot		00.250110.02	00.250110.02
Capaciteit van de korf / vuilemmer [l]		1	1
Reukslotcapaciteit [l/s]		3	3
Serienummers van de roosters	maasrooster	06.250250.06	06.250250.06
	ladderrooster	09.250250.06	09.250250.06
	plaatrooster	17.250250.06	17.250250.06
	lekvrije plaat	16.250250.06	16.250250.06

* Om een complete afvoerput met vuilemmer te bestellen, vervangt u het tweede cijfer van de referentie door “1”, bijv. 01.005075.13
* Om een volledige afvoerput van 316 materiaal te bestellen, vervangt u het eerste cijfer van de referentie door “1”, bijv. 10.005075.13, met vuilemmer, het tweede door “3” bijv. 13.005075.13

Het rooster van de afvoerput met een lekvrij deksel wordt met een zuignap verwijderd. Het is een extra element - niet opgenomen in de afvoerput.

In het geval van afvoerputten met een lekdicht deksel wordt een plaatrooster met een dikte van 8 mm met een omtreksluiting gebruikt.

ROOSTERMOGELIJKHEDEN

Antislip mazenrooster

Staafrooster

Plaatrooster

Lekvrije plaat

Voor accessoires, zie pagina's 34-35

Professionele VLOERAFVOERPUTTEN, met horizontale afvoer, met rond bovendeel, ééndelig of tweedelig

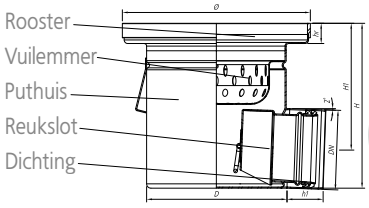

D260/110H1

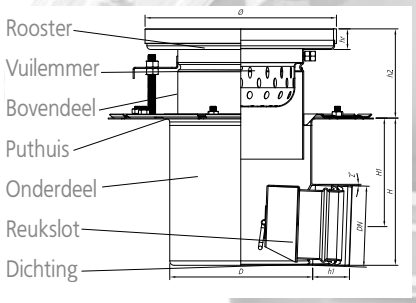

D260/110H2

Symbool van de afvoerput		D260/110H1	D260/110H2
Ref. van de volledige afvoerput mat. 304 met maasrooster		00.011110.23	00.012110.23
Ref. van de volledige afvoerput mat. 304 met ladderrooster		00.011110.34	00.012110.34
Ref. van de volledige afvoerput mat. 304 met plaatrooster		00.011110.43	00.012110.43
Ref. van de volledige afvoerput mat. 304 met lekvrije plaat		00.011110.50	00.012110.50
Afmetingen	h2	–	100-145
	DN	110	110
	H	223	200
	h1	60	60
	D	193	193
	Ø	260	260
	hr	25	25
Ref. van het puthuis van de afvoerput mat. 304 bovendeel		20.011110.06	20.010110.06
Ref. van het puthuis van de afvoerput mat. 304 onderdeel		–	50.008110.00
Ref. van de korf		04.250110.00	06.250110.00
Ref. van de vuilemmer *		05.250110.00	07.250110.00
Ref. van het reukslot		00.250110.03	00.250110.03
Capaciteit van de korf / vuilemmer [l]		1	1
Reukslotcapaciteit [l/s]		2.1	2.1
Serienummers van de roosters	maasrooster	06.250250.06	06.250250.06
	ladderrooster	09.250250.06	09.250250.06
	plaatrooster	17.250250.06	17.250250.06
	lekvrije plaat	16.250250.06	16.250250.06

* Om een complete afvoerput met vuilemmer te bestellen, vervangt u het tweede cijfer van de referentie door “1”, bijv. 01.005075.13
* Om een volledige afvoerput van 316 materiaal te bestellen, vervangt u het eerste cijfer van de referentie door “1”, bijv. 10.005075.13, met vuilemmer, het tweede door “3” bijv. 13.005075.13

Het rooster van de afvoerput met een lekvrij deksel wordt met een zuignap verwijderd. Het is een extra element - niet opgenomen in de afvoerput.

In het geval van afvoerputten met een lekdicht deksel wordt een plaatrooster met een dikte van 8 mm met een omtreksluiting gebruikt.

ROOSTERMOGELIJKHEDEN

Antislip mazenrooster

Staafrooster

Plaatrooster

Lekvrije plaat

Voor accessoires, zie pagina's 34-35

ACCESSOIRES voor professionele verticale en horizontale vloerafvoerputten, met rond bovendeel, ééndelig en tweedelig

D260/110V1, D260/110V2, D260/110H1, D260/110H2

VUILEMMER

BEZINKINGSKORF

V

H

REUKSLOT

D260/110V1, D260/110V2, D260/110H1, D260/110H2

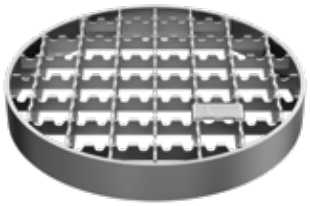

ANTISLIP MAZENROOSTER

STAAFROOSTER

PLAATROOSTER

Rooster van 8mm dik met omtrekdichting, afneembaar met een zuignap, een extra element, niet beschikbaar in de set met het rooster.

LEKVRIJ ROOSTER

Anti-geur AFVOERPUTTEN met verticale afvoer, vierkante uitvoering, ééndelig of tweedelig

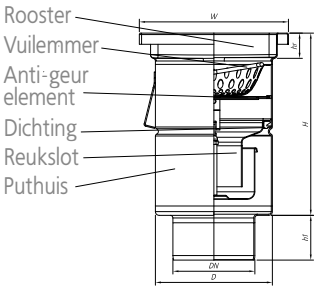

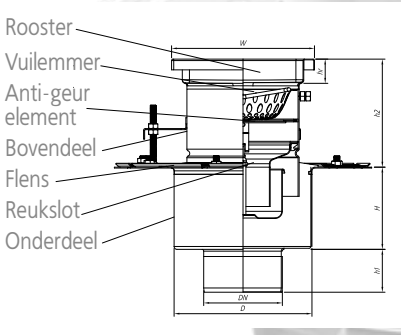

WA200/110V1

WA200/110V2

Symbool van de afvoerput		Wa200/110V1	Wa200/110V2
Ref. van de volledige afvoerput mat. 304 met maasrooster		00.021110.21	00.022110.21
Ref. van de volledige afvoerput mat. 304 met ladderrooster		00.021110.32	00.022110.32
Ref. van de volledige afvoerput mat. 304 met plaatrooster		00.021110.41	00.022110.41
Ref. van de volledige afvoerput mat. 304 met perfo rooster		00.021110.13	00.022110.13
Afmetingen	H2	–	120-175
	DN	110	110
	H	245	200
	h1	60	60
	D	157	193
	W	200x200	200x200
	hr	25	25
Ref. van het puthuis van de afvoerput mat. 304 bovendeel		20.021110.07	40.022110.07
Ref. van het puthuis van de afvoerput mat. 304 onderdeel		–	50.006110.00
Anti-geurelement		00.200110.08	00.200110.08
Ref. van de korf		02.200110.00	02.200110.00
Ref. van de vuilemmer *		03.200110.00	03.200110.00
Ref. van het reukslot		00.200110.01	00.200110.01
Capaciteit van de korf / vuilemmer [l]		0.45	0.45
Reukslotcapaciteit [l/s]		2.1	2.1
Serienummers van de roosters	maasrooster	06.200164.07	06.200164.07
	ladderrooster	09.200164.07	09.200164.07
	plaatrooster	17.200164.07	17.200164.07
	perfo rooster	01.200165.07	01.200165.07

* Om een complete afvoerput met vuilemmer te bestellen, vervangt u het tweede cijfer van de referentie door “1”, bijv. 01.005075.13
* Om een volledige afvoerput van 316 materiaal te bestellen, vervangt u het eerste cijfer van de referentie door “1”, bijv. 10.005075.13, met vuilemmer, het tweede door “3” bijv. 13.005075.13

ROOSTERMOGELIJKHEDEN

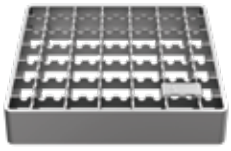

Antislip mazenrooster

Staafrooster

Geperforeerd blikrooster

Plaatrooster

Anti-geur AFVOERPUTTEN met horizontale afvoer, vierkante uitvoering, ééndelig of tweedelig

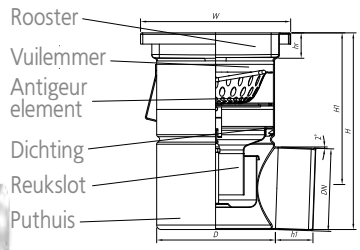

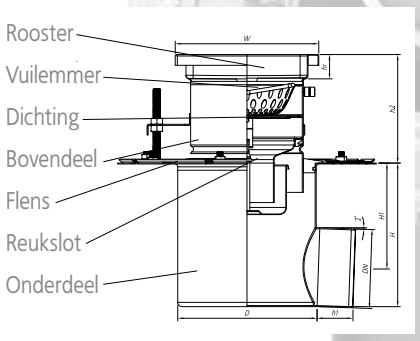

WA200/110H1

WA200/110H2

Symbool van de afvoerput		Wa200/110H1	Wa200/110H2
Ref. van de volledige afvoerput mat. 304 met maasrooster		00.023110.21	00.024110.21
Ref. van de volledige afvoerput mat. 304 met ladderrooster		00.023110.32	00.024110.32
Ref. van de volledige afvoerput mat. 304 met plaatrooster		00.023110.41	00.024110.41
Ref. van de volledige afvoerput mat. 304 met perfo rooster		00.023110.13	00.024110.13
Afmetingen	H2	–	120-175
	DN	110	110
	H	274	212
	h1	60	60
	D	157	193
	W	200x200	200x200
	hr	30	30
Ref. van het puthuis van de afvoerput mat. 304 bovendeel		20.023110.07	40.024110.07
Ref. van het puthuis van de afvoerput mat. 304 onderdeel		–	50.008110.00
Anti-geurelement		00.200110.08	00.200110.08
Ref. van de korf		02.200110.00	02.200110.00
Ref. van de vuilemmer *		03.200110.00	03.200110.00
Ref. van het reukslot		00.200110.01	00.200110.01
Capaciteit van de korf / vuilemmer [l]		0.45	0.45
Reukslotcapaciteit [l/s]		2.1	2.1
Serienummers van de roosters	maasrooster	06.200164.07	06.200164.07
	ladderrooster	09.200164.07	09.200164.07
	plaatrooster	17.200164.07	17.200164.07
	blikrooster	01.200165.07	01.200165.07

* Om een complete afvoerput met vuilemmer te bestellen, vervangt u het tweede cijfer van de referentie door “1”, bijv. 01.005075.13
* Om een volledige afvoerput van 316 materiaal te bestellen, vervangt u het eerste cijfer van de referentie door “1”, bijv. 10.005075.13, met vuilemmer, het tweede door “3” bijv. 13.005075.13

ROOSTERMOGELIJKHEDEN

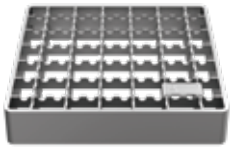

Antislip mazenrooster

Staafrooster

Geperforeerd blikrooster

Plaatrooster

Mini AFVOERPUTTEN met verticale afvoer, vierkante uitvoering, ééndelig

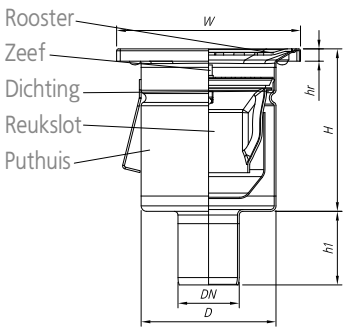

MET AFVOER DN 50

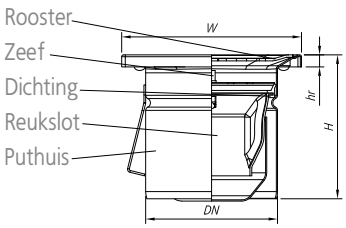

MET AFVOER DN 110

Symbool van de afvoerput		Wmk150/50V1	Wmk150/75V1	Wmk150/110V1
Ref. van de volledige afvoerput mat. 304 met blikrooster		08.056050.70	08.056075.70	08.056110.70
Afmetingen	DN	50	75	110
	H	132	132	120
	h1	60	60	–
	D	110	110	110
	W	150x150	150x150	150x150
	hr	2	2	2
Ref. van het puthuis van de afvoerput mat. 304		28.056050.01	28.056075.01	28.056110.01
Ref. van het reukslot		00.150110.01	00.150110.01	00.150110.01
Ref. van de zeef		01.150110.00	01.150110.00	01.150110.00
Reukslotcapaciteit [l/s]		0.9	0.9	0.9
Ref. van het rooster	blikrooster	01.150135.01	01.150135.01	01.150135.01

* Om een volledige afvoerput van 316 materiaal te bestellen, vervangt u het eerste cijfer van de referentie door “1”, bijv. 10.056050.70

VOOR WMK150 AFVOERPUTTEN IS EEN GEPERFOREERD BLIKROOSTER VERKRIJGBAAR

Geperforeerd blikrooster

Mini **AFVOERPUTTEN** met verticale afvoer, vierkante uitvoering, tweedelig

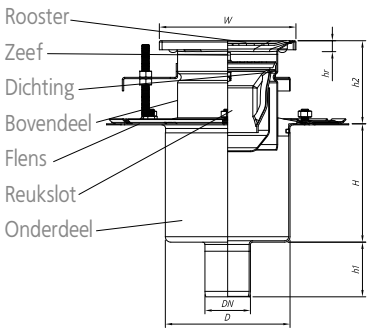

MET AFVOER DN 50

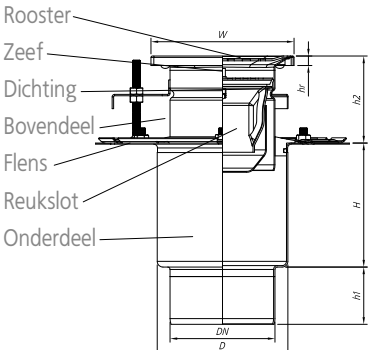

MET AFVOER DN 110

Symbool van de afvoerput		Wmk150/50V2	Wmk150/75V2	Wmk150/110V2
Ref. van de volledige afvoerput mat. 304 met blikrooster		08.057050.70	08.057075.70	08.057110.70
Afmetingen	H2	50-105	50-105	50-105
	DN	50	75	110
	H	130	130	130
	h1	60	60	60
	D	137	137	137
	W	150x150	150x150	150x150
	hr	2	2	2
Ref. van het puthuis van de afvoerput mat. 304 bovendeel		28.056110.01	28.056110.01	28.056110.01
Ref. van het puthuis van de afvoerput mat. 304 onderdeel		50.057050.00	50.057075.00	50.057110.00
Ref. van het reukslot		00.150110.01	00.150110.01	00.150110.01
Ref. van de zeef		01.150110.00	01.150110.00	01.150110.00
Reukslotcapaciteit [l/s]		0.9	0.9	0.9
Ref. van de zeef	blikrooster	01.150135.01	01.150135.01	01.150135.01

* om een volledige afvoerput van 316 materiaal te bestellen, vervangt u het eerste cijfer van het catalogusnummer door “1”, bijvoorbeeld 10.056050.70

VOOR WMK150 AFVOERPUTTEN IS EEN GEPERFOREERD BLIKROOSTER VERKRIJGBAAR

Geperforeerd blikrooster

Mini AFVOERPUTTEN met horizontale afvoer, vierkante uitvoering, ééndelig

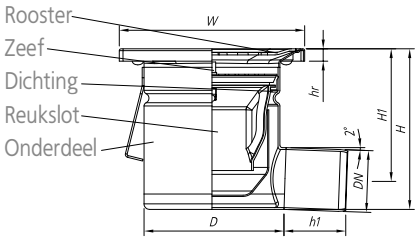

MET AFVOER DN 50

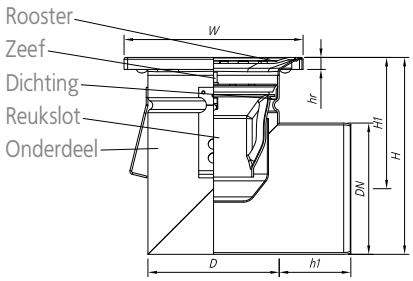

MET AFVOER DN 110

Symbool van de afvoerput		Wmk150/50H1	Wmk150/75H1	Wmk150/110H1
Ref. van de volledige afvoerput mat. 304 met perfo rooster		08.058050.70	08.058075.70	08.058110.70
Afmetingen	DN	50	75	110
	H	132	132	165
	h1	60	60	60
	D	110	110	110
	W	150x150	150x150	150x150
	hr	2	2	2
Ref. van het puthuis van de afvoerput mat. 304		28.058050.01	28.058075.01	28.058110.01
Ref. van het reukslot		00.150110.01	00.150110.01	00.150110.01
Ref. van de zeef		01.150110.00	01.150110.00	01.150110.00
Reukslotcapaciteit [l/s]		0.9	0.9	0.9
Ref. van de zeef	blikrooster	01.150135.01	01.150135.01	01.150135.01

* om een volledige afvoerput van 316 materiaal te bestellen, vervangt u het eerste cijfer van het catalogusnummer door “1”, bijvoorbeeld 10.056050.70

VOOR DE WMK150 AFVOERPUTTEN IS EEN PERFO ROOSTER (GEPERFOREERD) VERKRIJGBAAR

Geperforeerd blikrooster

Mini **AFVOERPUTTEN** met horizontale afvoer, vierkante uitvoering, tweedelig

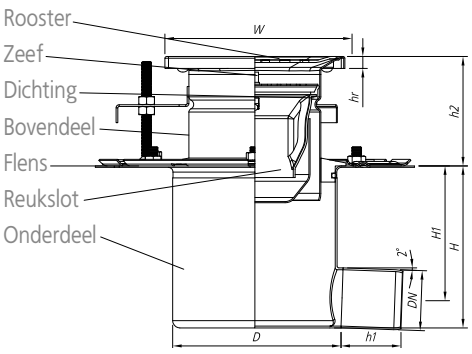

MET AFVOER DN 50

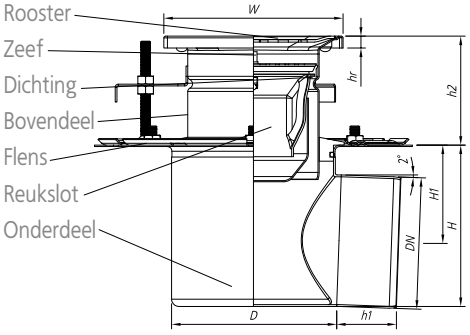

MET AFVOER DN 110

Symbool van de afvoerput		Wmk150/50H2	Wmk150/75H2	Wmk150/110H2
Ref. van de volledige afvoerput mat. 304 met perfo rooster		08.059050.70	08.059050.70	08.059050.70
Afmetingen	H2	50-105	50-105	50-105
	DN	50	75	110
	H	135	135	135
	h1	60	60	60
	D	110	110	110
	W	150x150	150x150	150x150
	hr	2	2	2
Ref. van het puthuis van de afvoerput mat. 304 bovendeel		28.056110.01	28.056110.01	28.056110.01
Ref. van het puthuis van de afvoerput mat. 304 onderdeel		50.059050.00	50.059075.00	50.059110.00
Ref. van het reukslot		00.150110.01	00.150110.01	00.150110.01
Ref. van de zeef		01.150110.00	01.150110.00	01.150110.00
Reukslotcapaciteit [l/s]		0.9	0.9	0.9
Ref. van de zeef	blikrooster	01.150135.01	01.150135.01	01.150135.01

* om een volledige afvoerput van 316 materiaal te bestellen, vervangt u het eerste cijfer van het catalogusnummer door “1”, bijvoorbeeld 10.056050.70

VOOR WMK150 AFVOERPUTTEN IS EEN GEPERFOREERD PERFO ROOSTER VERKRIJGBAAR

Geperforeerd blikrooster

Mini AFVOERPUTTEN met verticale afvoer, vierkante uitvoering, ééndelig

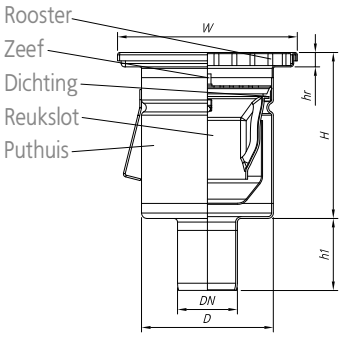

MET AFVOER DN 50

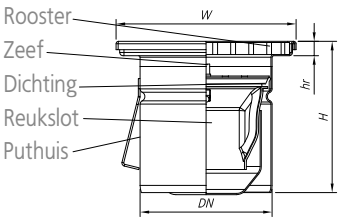

MET AFVOER DN 110

Symbool van de afvoerput		Wm150/50V1	Wm150/75V1	Wm150/110V1
Ref. van de volledige afvoerput mat. 304 met geperforeerd plaatrooster		08.032050.60	08.032075.60	08.032110.60
Afmetingen	DN	50	75	110
	H	137	137	125
	h1	60	60	–
	D	110	110	110
	W	150x150	150x150	150x150
	hr	10	10	10
Ref. van het puthuis van de afvoerput mat. 304		28.032050.04	28.032075.04	28.032110.04
Ref. van het reukslot		00.150110.01	00.150110.01	00.150110.01
Ref. van de zeef		01.150110.00	01.150110.00	01.150110.00
Reukslotcapaciteit [l/s]		0.9	0.9	0.9
Ref. van de zeef	blikrooster	20.150141.04	20.150141.04	20.150141.04

* om een volledige afvoerput van 316 materiaal te bestellen, vervangt u het eerste cijfer van het catalogusnummer door “1”, bijvoorbeeld 10.056050.70

VOOR AFVOERPUTTEN WM150 IS EEN GEPERFOREERD PLAATROOSTER VERKRIJGBAAR

Geperforeerd blikrooster

Mini **AFVOERPUTTEN** met verticale afvoer, vierkante uitvoering, tweedelig

MET AFVOER DN 50

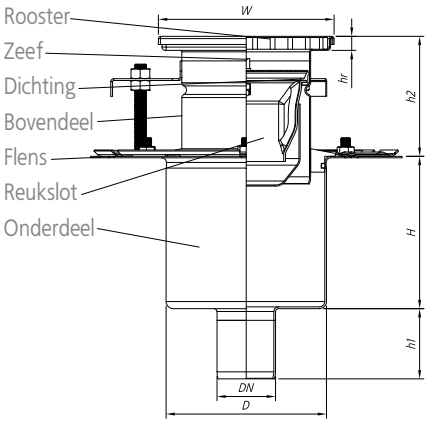

MET AFVOER DN 110

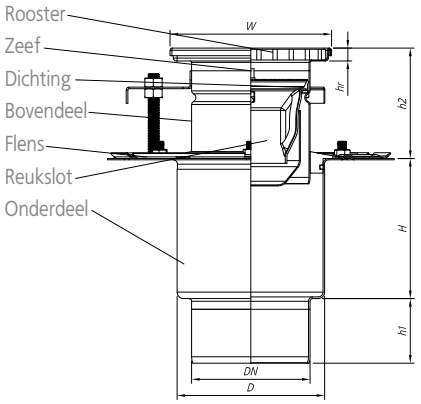

Symbool van de afvoerput		Wm150/50V2	Wm150/75V2	Wm150/110V2
Ref. van de volledige afvoerput mat. 304 met geperforeerd plaatrooster		08.033050.60	08.033075.60	08.033110.60
Afmetingen	H2	60-110	60-110	60-110
	DN	50	75	110
	H	130	130	130
	h1	60	60	60
	D	137	137	137
	W	150x150	150x150	150x150
	hr	10	10	10
Ref. van het puthuis van de afvoerput mat. 304 bovendeel		28.032110.04	28.032110.04	28.032110.04
Ref. van het puthuis van de afvoerput mat. 304 onderdeel		50.057050.00	50.057075.00	50.057110.00
Ref. van het reukslot		00.150110.01	00.150110.01	00.150110.01
Ref. van de zeef		01.150110.00	01.150110.00	01.150110.00
Reukslotcapaciteit [l/s]		0.9	0.9	0.9
Ref. van de zeef	blikrooster	20.150141.04	20.150141.04	20.150141.04

* om een volledige afvoerput van 316 materiaal te bestellen, vervangt u het eerste cijfer van het catalogusnummer door “1”, bijvoorbeeld 10.056050.70

VOOR AFVOERPUTTEN WM150 IS EEN GEPERFOREERD PLAATROOSTER VERKRIJGBAAR

Geperforeerd plaatrooster

Mini AFVOERPUTTEN met horizontale afvoer, vierkante uitvoering, ééndelig

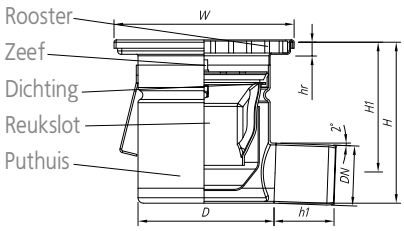

MET AFVOER DN 50

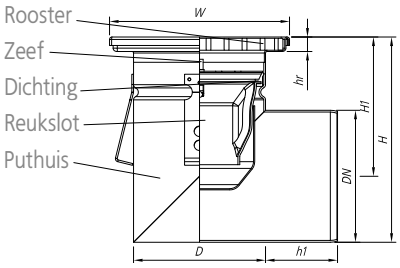

MET AFVOER DN 110

Symbool van de afvoerput		Wm150/50H1	Wm150/75H1	Wm150/110H1
Ref. van de volledige afvoerput mat. 304 met geperforeerd plaatrooster		08.042050.60	08.042075.60	08.042110.60
Afmetingen	DN	50	75	110
	H	137	137	170
	h1	60	60	60
	D	110	110	110
	W	150x150	150x150	150x150
	hr	10	10	10
Ref. van het puthuis van de afvoerput mat. 304		28.042050.01	28.042075.01	28.042110.01
Ref. van het reukslot		00.150110.01	00.150110.01	00.150110.01
Ref. van de zeef		01.150110.00	01.150110.00	01.150110.00
Reukslotcapaciteit [l/s]		0.9	0.9	0.9
Ref. van de zeef	blikrooster	20.150141.04	20.150141.04	20.150141.04

* om een volledige afvoerput van 316 materiaal te bestellen, vervangt u het eerste cijfer van het catalogusnummer door “1”, bijvoorbeeld 10.056050.70

VOOR AFVOERPUTTEN WM150 IS EEN GEPERFOREERD PLAATROOSTER VERKRIJGBAAR

Geperforeerd plaatrooster

Mini **AFVOERPUTTEN** met horizontale afvoer, vierkante uitvoering, tweedelig

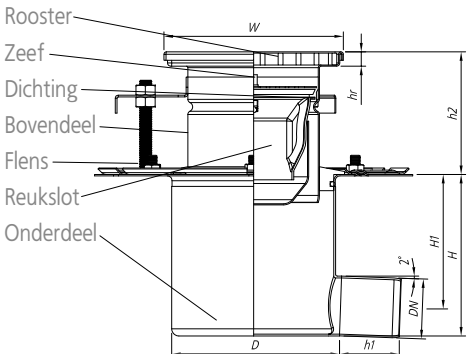

MET AFVOER DN 50

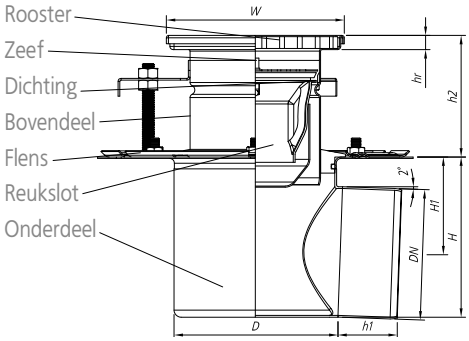

MET AFVOER DN 110

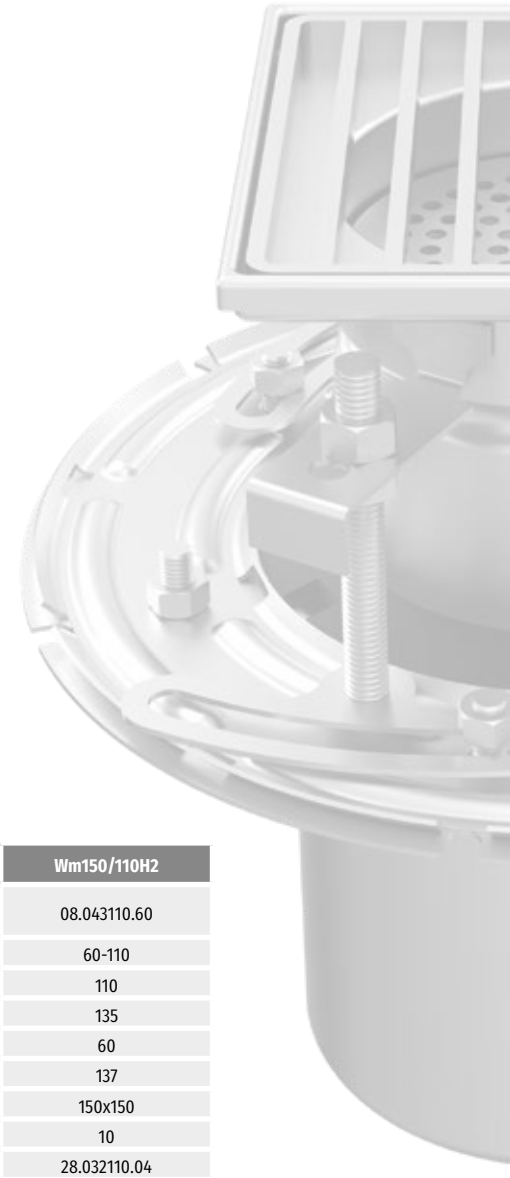

Symbool van de afvoerput		Wm150/50H2	Wm150/75H2	Wm150/110H2
Ref. van de volledige afvoerput mat. 304 met plaatrooster geperforeerd		08.043050.60	08.043075.60	08.043110.60
Afmetingen	H2	60-110	60-110	60-110
	DN	50	75	110
	H	135	135	135
	h1	60	60	60
	D	137	137	137
	W	150x150	150x150	150x150
	hr	10	10	10
Ref. van het puthuis van de afvoerput mat. 304 bovendeel		28.032110.04	28.032110.04	28.032110.04
Ref. van het puthuis van de afvoerput mat. 304 onderdeel		50.059050.00	50.059075.00	50.059110.00
Ref. van het reukslot		00.150110.01	00.150110.01	00.150110.01
Ref. van de zeef		01.150110.00	01.150110.00	01.150110.00
Reukslotcapaciteit [l/s]		0.9	0.9	0.9
Ref. van de zeef	blikrooster	20.150141.04	20.150141.04	20.150141.04

* om een volledige afvoerput van 316 materiaal te bestellen, vervangt u het eerste cijfer van het catalogusnummer door “1”, bijvoorbeeld 10.056050.70

VOOR AFVOERPUTTEN WM150 IS EEN GEPERFOREERD PLAATROOSTER VERKRIJGBAAR

Geperforeerd plaatrooster

Mini **AFVOERPUTTEN** met verticale afvoer, vierkante uitvoering, ééndelig

MET AFVOER DN50

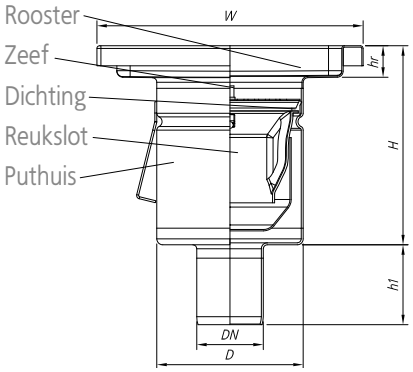

MET AFVOER DN110

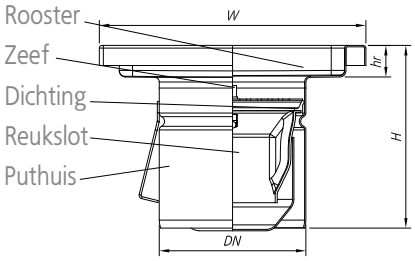

Symbool van de afvoerput		Wm200/50V1	Wm200/75V1	Wm200/110V1
Ref. van de volledige afvoerput mat. 304 met maasrooster		00.030050.20	00.030075.20	00.030110.20
Ref. van de volledige afvoerput mat. 304 met ladderrooster		00.030050.31	00.030075.31	00.030110.31
Ref. van de volledige afvoerput mat. 304 met plaatrooster		00.030050.40	00.030075.40	00.030110.40
Ref. van de volledige afvoerput mat. 304 met perfo rooster		00.030050.12	00.030075.12	00.030110.12
Afmetingen	DN	50	75	110
	H	149	149	137
	h1	60	60	–
	D	110	110	110
	W	200x200	200x200	200x200
	hr	20	20	20
Ref. van het puthuis van de afvoerput mat. 304		20.030050.05	20.030075.05	20.030110.05
Ref. van het reukslot		00.150110.01	00.150110.01	00.150110.01
Ref. van de zeef		01.150110.00	01.150110.00	01.150110.00
Reukslotcapaciteit [l/s]		0.9	0.9	0.9
Serienummers van de roosters	maasrooster	06.200164.05	06.200164.05	06.200164.05
	ladderrooster	09.200164.05	09.200164.05	09.200164.05
	plaatrooster	10.200164.05	10.200164.05	10.200164.05
	blikrooster	01.200165.05	01.200165.05	01.200165.05

* om een volledige afvoerput van 316 materiaal te bestellen, vervangt u het eerste cijfer van het catalogusnummer door “1”, bijvoorbeeld 10.056050.70

ROOSTERMOGELIJKHEDEN

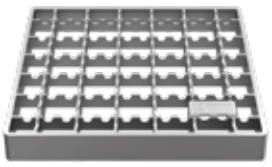

Antislip mazenrooster

Staafrooster

Plaatrooster

Geperforeerd blikrooster

Mini **AFVOERPUTTEN** met verticale afvoer, vierkante uitvoering, tweedelig

MET AFVOER DN 50

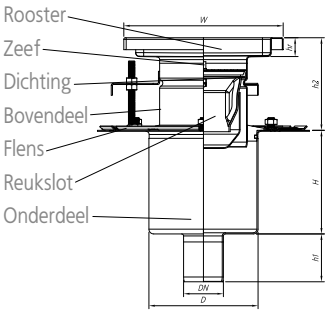

MET AFVOER DN 110

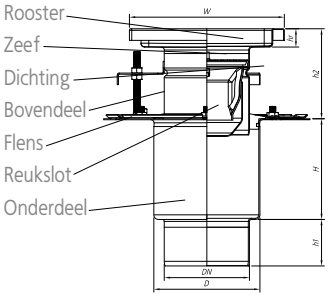

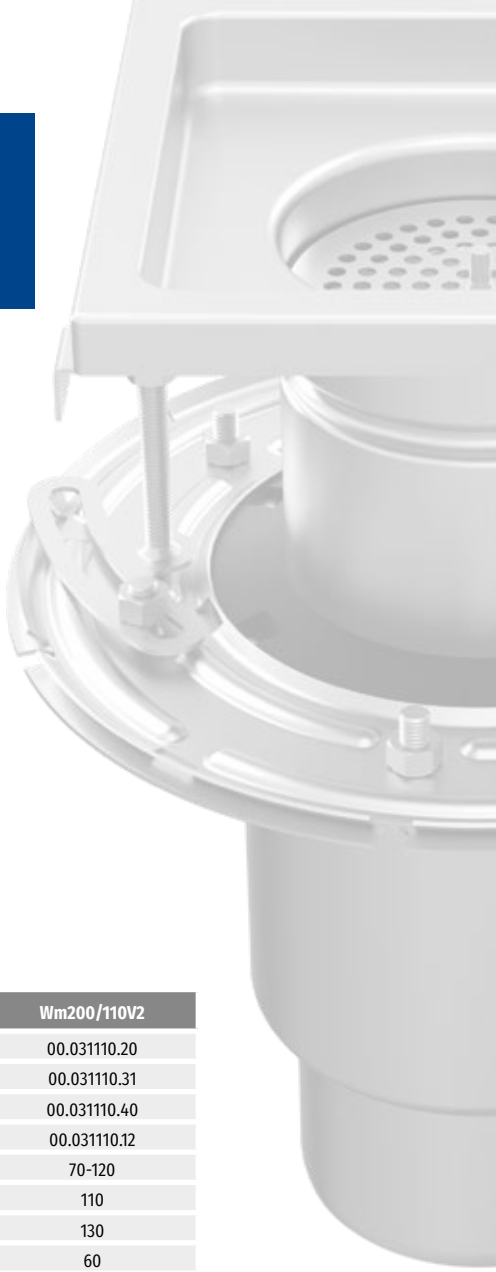

Symbool van de afvoerput		Wm200/50V2	Wm200/75V2	Wm200/110V2
Ref. van de volledige afvoerput mat. 304 met maasrooster		00.031050.20	00.031075.20	00.031110.20
Ref. van de volledige afvoerput mat. 304 met ladderrooster		00.031050.31	00.031075.31	00.031110.31
Ref. van de volledige afvoerput mat. 304 met plaatrooster		00.031050.40	00.031075.40	00.031110.40
Ref. van de volledige afvoerput mat. 304 met perfo rooster		00.031050.12	00.031075.12	00.031110.12
Afmetingen	H2	70-120	70-120	70-120
	DN	50	75	110
	H	130	130	130
	h1	60	60	60
	D	137	137	137
	W	200x200	200x200	200x200
	hr	20	20	20
Ref. van het puthuis van de afvoerput mat. 304 bovendeel		20.030110.05	20.030110.05	20.030110.05
Ref. van het puthuis van de afvoerput mat. 304 onderdeel		50.057050.00	50.057075.00	50.057110.00
Ref. van het reukslot		00.150110.01	00.150110.01	00.150110.01
Ref. van de zeef		01.150110.00	01.150110.00	01.150110.00
Reukslotcapaciteit [l/s]		0.9	0.9	0.9
Serienummers van de roosters	maasrooster	06.200164.05	06.200164.05	06.200164.05
	ladderrooster	09.200164.05	09.200164.05	09.200164.05
	plaatrooster	10.200164.05	10.200164.05	10.200164.05
	perfo rooster	01.200165.05	01.200165.05	01.200165.05

* om een volledige afvoerput van 316 materiaal te bestellen, vervangt u het eerste cijfer van het catalogusnummer door “1”, bijvoorbeeld 10.056050.70
* om een volledige afvoerput van 316 materiaal te bestellen, vervangt u het eerste cijfer van de referentie door “1”, bijv. 10.005075.13, met vuilemmer, het tweede door “3” bijv. 13.005075.13

ROOSTERMOGELIJKHEDEN

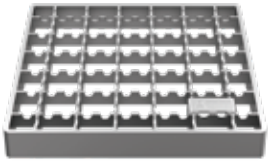

Antislip mazenrooster

Staafrooster

Plaatrooster

Geperforeerd blikrooster

Mini AFVOERPUTTEN met horizontale afvoer, vierkante uitvoering, ééndelig

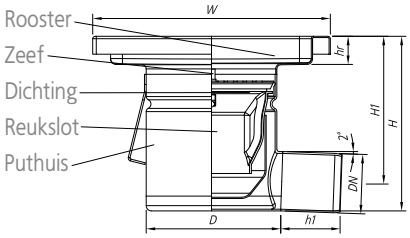

MET AFVOER DN 50

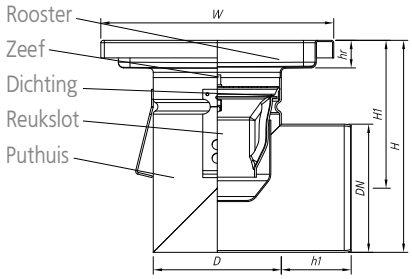

MET AFVOER DN 110

Symbool van de afvoerput		Wm200/50H1	Wm200/75H1	Wm200/110H1
Ref. van de volledige afvoerput mat. 304 met maasrooster		00.040050.20	00.040075.20	00.040110.20
Ref. van de volledige afvoerput mat. 304 met ladderrooster		00.040050.31	00.040075.31	00.040110.31
Ref. van de volledige afvoerput mat. 304 met plaatrooster		00.040050.40	00.040075.40	00.040110.40
Ref. van de volledige afvoerput mat. 304 met perfo rooster		00.040050.12	00.040075.12	00.040110.12
Afmetingen	DN	50	75	110
	H	149	149	182
	h1	60	60	60
	D	110	110	110
	W	200x200	200x200	200x200
	hr	20	20	20
Ref. van het puthuis van de afvoerput mat. 304		20.040050.05	20.040075.05	20.040110.05
Ref. van het reukslot		00.150110.01	00.150110.01	00.150110.01
Ref. van de zeef		01.150110.00	01.150110.00	01.150110.00
Reukslotcapaciteit [l/s]		0.9	0.9	0.9
Serienummers van de roosters	maasrooster	06.200164.05	06.200164.05	06.200164.05
	ladderrooster	09.200164.05	09.200164.05	09.200164.05
	plaatrooster	10.200164.05	10.200164.05	10.200164.05
	perfo rooster	01.200165.05	01.200165.05	01.200165.05

* om een volledige afvoerput van 316 materiaal te bestellen, vervangt u het eerste cijfer van het catalogusnummer door “1”, bijvoorbeeld 10.056050.70

ROOSTERMOGELIJKHEDEN

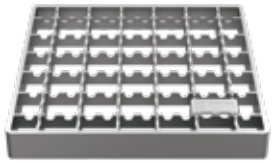

Antislip mazenrooster

Staafrooster

Plaatrooster

Geperforeerd blikrooster

Mini **AFVOERPUTTEN** met horizontale afvoer, vierkante uitvoering, tweedelig

MET AFVOER DN 50

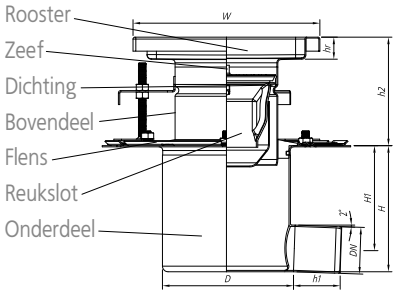

MET AFVOER DN 110

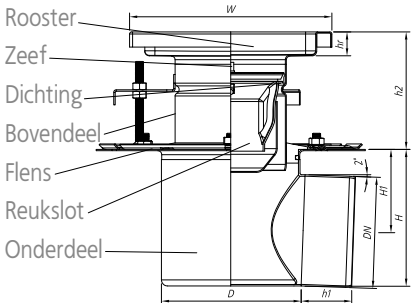

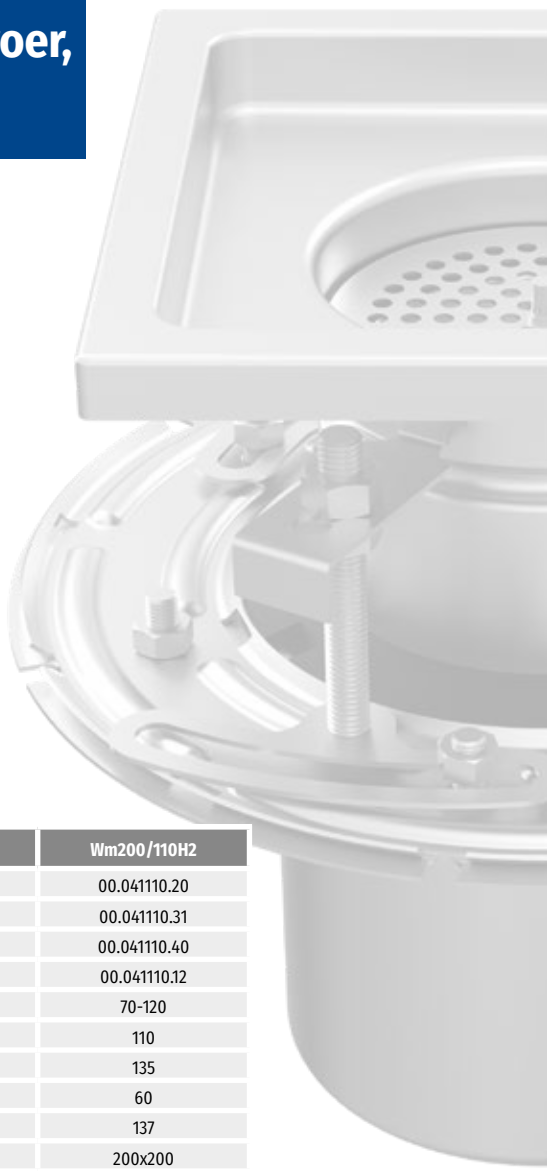

Symbool van de afvoerput		Wm200/50H2	Wm200/75H2	Wm200/110H2
Ref. van de volledige afvoerput mat. 304 met maasrooster		00.041050.20	00.041075.20	00.041110.20
Ref. van de volledige afvoerput mat. 304 met ladderrooster		00.041050.31	00.041075.31	00.041110.31
Ref. van de volledige afvoerput mat. 304 met plaatrooster		00.041050.40	00.041075.40	00.041110.40
Ref. van de volledige afvoerput mat. 304 met perfo rooster		00.041050.12	00.041075.12	00.041110.12
Afmetingen	H2	70-120	70-120	70-120
	DN	50	75	110
	H	135	135	135
	h1	60	60	60
	D	137	137	137
	W	200x200	200x200	200x200
	hr	20	20	20
Ref. van het puthuis van de afvoerput mat. 304 bovendeel		20.030110.05	20.030110.05	20.030110.05
Ref. van het puthuis van de afvoerput mat. 304 onderdeel		50.059050.00	50.059075.00	50.059110.00
Ref. van het reukslot		00.150110.01	00.150110.01	00.150110.01
Ref. van de zeef		01.150110.00	01.150110.00	01.150110.00
Reukslotcapaciteit [l/s]		0.9	0.9	0.9
Serienummers van de roosters	maasrooster	06.200164.05	06.200164.05	06.200164.05
	ladderrooster	09.200164.05	09.200164.05	09.200164.05
	plaatrooster	10.200164.05	10.200164.05	10.200164.05
	perfo rooster	01.200165.05	01.200165.05	01.200165.05

* om een volledige afvoerput van 316 materiaal te bestellen, vervangt u het eerste cijfer van het catalogusnummer door “1”, bijvoorbeeld 10.056050.70

ROOSTERMOGELIJKHEDEN

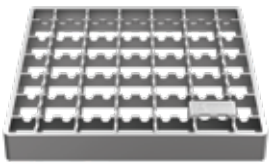

Antislip mazenrooster

Staafrooster

Plaatrooster

Geperforeerd blikrooster

Mini AFVOERPUTTEN met verticale afvoer, ronde uitvoering, ééndelig

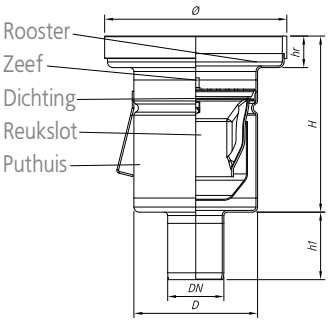

MET AFVOER DN 50

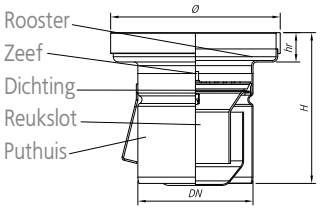

MET AFVOER DN 110

Symbool van de afvoerput		Dm160/50V1	Dm200/50V1	Dm160/75V1	Dm200/75V1	Dm160/110V1	Dm200/110V1
Ref. van de volledige afvoerput mat. 304 met maasrooster		08.036050.23	08.034050.23	08.036075.23	08.034075.23	08.036110.23	08.034110.23
Ref. van de volledige afvoerput mat. 304 met ladderrooster		08.036050.34	08.034050.34	08.036075.34	08.034075.34	08.036110.34	08.034110.34
Ref. van de volledige afvoerput mat. 304 met plaatrooster		08.036050.43	08.034050.43	08.036075.43	08.034075.43	08.036110.43	08.034110.43
Ref. van de volledige afvoerput mat. 304 met lekvrije plaat		08.036050.50	08.034050.50	08.036075.50	08.034075.50	08.036110.50	08.034110.50
Afmetingen	DN	50	50	75	75	110	110
	H	156	156	156	156	144	144
	h1	60	60	60	60	–	–
	D	110	110	110	110	110	110
	Ø	162	198	162	198	162	198
	hr	25	25	25	25	25	25
Ref. van het puthuis van de afvoerput mat. 304		28.036050.06	28.034050.06	28.036075.06	28.034075.06	28.036110.06	28.034110.06
Ref. van het reukslot		00.150110.01	00.150110.01	00.150110.01	00.150110.01	00.150110.01	00.150110.01
Ref. van de zeef		01.150110.00	01.150110.00	01.150110.00	01.150110.00	01.150110.00	01.150110.00
Reukslotcapaciteit [l/s]		0.9	0.9	0.9	0.9	0.9	0.9
Serienummers van de roosters	maasrooster	06.160152.06	06.200188.06	06.160152.06	06.200188.06	06.160152.06	06.200188.06
	ladderrooster	09.160152.06	09.200188.06	09.160152.06	09.200188.06	09.160152.06	09.200188.06
	plaatrooster	17.160152.06	17.200188.06	17.160152.06	17.200188.06	17.160152.06	17.200188.06
	lekvrije plaat	16.160152.06	16.200188.06	16.160152.06	16.200188.06	16.160152.06	16.200188.06

* om een volledige afvoerput van 316 materiaal te bestellen, vervangt u het eerste cijfer van het catalogusnummer door “1”, bijvoorbeeld 10.056050.70

In het geval van afvoeren met een lekvrij deksel wordt een plaatrooster met een dikte van 8 mm met een omtreksluiting gebruikt.

ROOSTERMOGELIJKHEDEN

Het rooster van de afvoerput met lekvrij deksel wordt met een zuignap verwijderd. Het is een extra element - niet opgenomen in de afvoerputset.

Antislip mazenrooster

Staafrooster

Plaatrooster

Lekvrije plaat

Mini **AFVOERPUTTEN** met verticale afvoer, ronde uitvoering, ééndelig

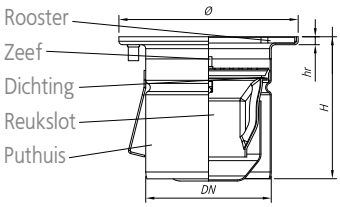

Symbool van de afvoerput		Dms160/110V1
Ref. van de volledige afvoerput mat. 304 met plaatrooster		08.038110.57
Afmetingen	DN	110
	H	124
	h1	–
	D	110
	Ø	160
	hr	5
Ref. van het puthuis van de afvoerput mat. 304		28.038110.02
Ref. van het reukslot		00.150110.01
Ref. van de zeef		01.150110.00
Reukslotcapaciteit [l/s]		0.9
Ref. van de zeef	plaque perforée	20.160152.02

* om een volledige afvoerput van 316 materiaal te bestellen, vervangt u het eerste cijfer van het catalogusnummer door “1”, bijvoorbeeld 10.056050.70

Voor de afvoerput Dms160/110V1 is er een geperforeerd plaatrooster verkrijgbaar (P) met een dikte van 5mm.

ROOSTERMOGELIJKHEDEN

Geperforeerd blikrooster

Mini **AFVOERPUTTEN** met verticale afvoer, ronde uitvoering, tweedelig

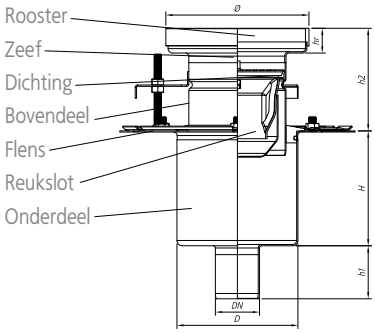

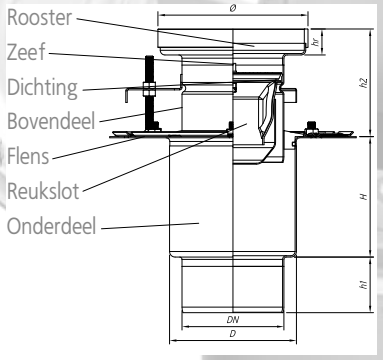

MET AFVOER DN 50

MET AFVOER DN 110

Symbool van de afvoerput		Dm160/50V2	Dm200/50V2	Dm160/75V2	Dm200/75V2	Dm160/110V2	Dm200/110V2
Ref. van de volledige afvoerput mat. 304 met maasrooster		08.037050.43	08.035050.43	08.037075.43	08.035075.43	08.037110.43	08.035110.43
Ref. van de volledige afvoerput mat. 304 met ladderrooster		08.037050.50	08.035050.50	08.037075.50	08.035075.50	08.037110.50	08.035110.50
Ref. van de volledige afvoerput mat. 304 met plaatrooster		00.037050.43	00.035050.43	00.037075.43	00.035075.43	00.037110.43	00.035110.43
Ref. van de volledige afvoerput mat. 304 met perfo rooster		00.037050.50	00.035050.50	00.037075.50	00.035075.50	00.037110.50	00.035110.50
Afmetingen	H2	75-125	75-125	75-125	75-125	75-125	75-125
	DN	50	50	75	75	110	110
	H	130	130	130	130	130	130
	h1	60	60	60	60	60	60
	D	137	137	137	137	137	137
	Ø	162	198	162	198	162	198
	hr	25	25	25	25	25	25
Ref. van het puthuis van de afvoerput mat. 304 bovendeel		28.036110.06	28.034110.06	28.036110.06	28.034110.06	28.036110.06	28.034110.06
Ref. van het puthuis van de afvoerput mat. 304 onderdeel		50.057050.00	50.057050.00	50.057075.00	50.057075.00	50.057110.00	50.057110.00
Ref. van het reukslot		00.150110.01	00.150110.01	00.150110.01	00.150110.01	00.150110.01	00.150110.01
Ref. van de zeef		01.150110.00	01.150110.00	01.150110.00	01.150110.00	01.150110.00	01.150110.00
Reukslotcapaciteit [l/s]		0.9	0.9	0.9	0.9	0.9	0.9
Serienummers van de roosters	maasrooster	06.160152.06	06.200188.06	06.160152.06	06.200188.06	06.160152.06	06.200188.06
	ladderrooster	09.160152.06	09.200188.06	09.160152.06	09.200188.06	09.160152.06	09.200188.06
	plaatrooster	17.160152.06	17.200188.06	17.160152.06	17.200188.06	17.160152.06	17.200188.06
	perfo rooster	16.160152.06	16.200188.06	16.160152.06	16.200188.06	16.160152.06	16.200188.06

Bij afvoerputten met lekvrij deksel wordt een plaatrooster met een dikte van 8 mm met omtrekDichting gebruikt.

* Om een complete afvoerput met vuilemmer te bestellen, vervangt u het eerste cijfer van het catalogusnummer door „1" bijv. 10.005075.13

ROOSTERMOGELIJKHEDEN

Het rooster van de afvoerput met lekvrij deksel wordt met een zuignap verwijderd.
Het is een extra element - niet opgenomen in de afvoerputset.

Antislip mazenrooster

Staafrooster

Plaatrooster

Lekvrije plaat

Mini **AFVOERPUTTEN** met horizontale afvoer, ronde uitvoering, ééndelig

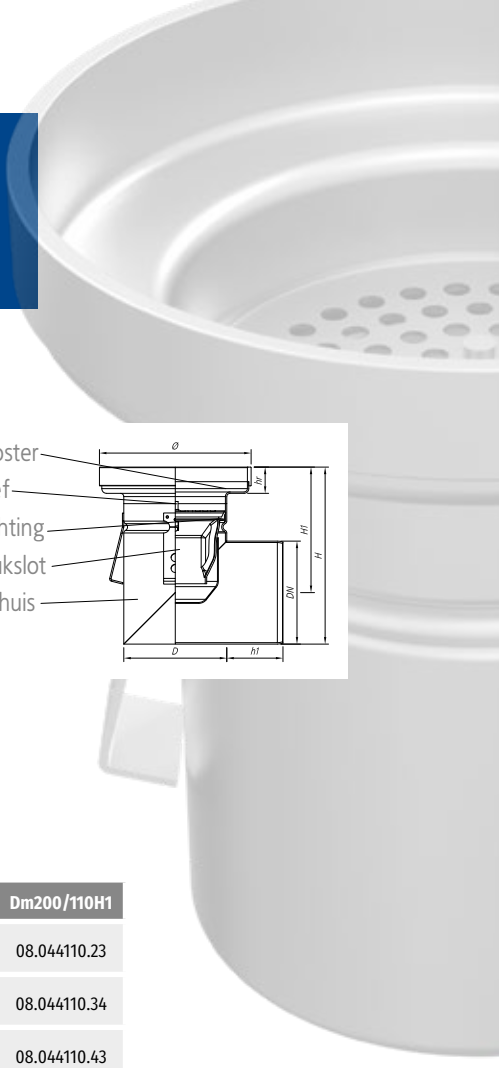

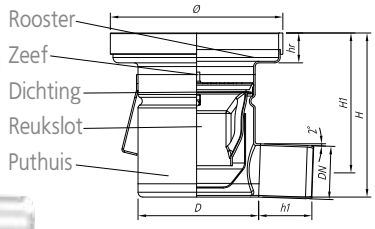

MET AFVOER DN 50

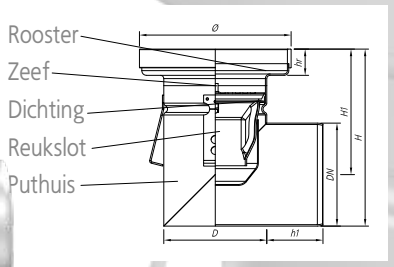

MET AFVOER DN 110

Symbool van de afvoerput		Dm160/50H1	Dm200/50H1	Dm160/75H1	Dm200/75H1	Dm160/110H1	Dm200/110H1
Ref. van de volledige afvoerput mat. 304 met maasrooster		08.046050.23	08.044050.23	08.046075.23	08.044075.23	08.046110.23	08.044110.23
Ref. van de volledige afvoerput mat. 304 met ladderrooster		08.046050.34	08.044050.34	08.046075.34	08.044075.34	08.046110.34	08.044110.34
Ref. van de volledige afvoerput mat. 304 met plaatrooster		08.046050.43	08.044050.43	08.046075.43	08.044075.43	08.046110.43	08.044110.43
Ref. van de volledige afvoerput mat. 304 met lekvrije plaat		08.046050.50	08.044050.50	08.046075.50	08.044075.50	08.046110.50	08.044110.50
Afmetingen	DN	50	50	75	75	110	110
	H	156	156	156	156	189	189
	h1	60	60	60	60	60	60
	D	110	110	110	110	110	110
	Ø	162	198	162	198	162	198
	hr	25	25	25	25	25	25
Ref. van het puthuis van de afvoerput mat. 304		28.046050.06	28.044050.06	28.046075.06	28.044075.06	28.046110.06	28.044110.06
Ref. van het reukslot		00.150110.01	00.150110.01	00.150110.01	00.150110.01	00.150110.01	00.150110.01
Ref. van de zeef		01.150110.00	01.150110.00	01.150110.00	01.150110.00	01.150110.00	01.150110.00
Reukslotcapaciteit [l/s]		0.9	0.9	0.9	0.9	0.9	0.9
Serienummers van de roosters	maasrooster	06.160152.06	06.200188.06	06.160152.06	06.200188.06	06.160152.06	06.200188.06
	ladderrooster	09.160152.06	09.200188.06	09.160152.06	09.200188.06	09.160152.06	09.200188.06
	plaatrooster	17.160152.06	17.200188.06	17.160152.06	17.200188.06	17.160152.06	17.200188.06
	lekvrije plaat	16.160152.06	16.200188.06	16.160152.06	16.200188.06	16.160152.06	16.200188.06

* om een volledige afvoerput van 316 materiaal te bestellen, vervangt u het eerste cijfer van het catalogusnummer door “1”, bijvoorbeeld 10.056050.70

Bij afvoeren met een lekvrij deksel wordt een 8 mm dik plaatrooster met omtrekDIchting gebruikt.

ROOSTERMOGELIJKHEDEN

Het rooster van de afvoerput met lekvrij deksel wordt verwijderd met behulp van een zuignap. Het is een extra element - het is niet opgenomen in de set met de afvoerput.

Antislip mazenrooster

Staafrooster

Plaatrooster

Lekvrije plaat

Mini AFVOERPUTTEN met horizontale afvoer, ronde uitvoering, tweedelig

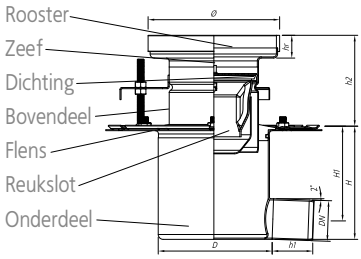

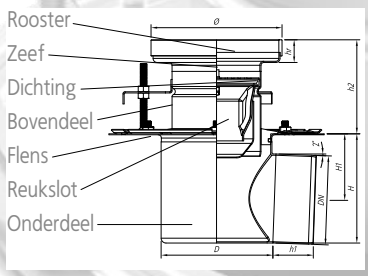

MET AFVOER DN 50

MET AFVOER DN 110

Symbool van de afvoerput		Dm160/50H2	Dm200/50H2	Dm160/75H2	Dm200/75H2	Dm160/110H2	Dm200/110H2
Ref. van de volledige afvoerput mat. 304 met maasrooster		08.047050.23	08.045050.23	08.047075.23	08.045075.23	08.047110.23	08.045110.23
Ref. van de volledige afvoerput mat. 304 met ladderrooster		08.047050.34	08.045050.34	08.047075.34	08.045075.34	08.047110.34	08.045110.34
Ref. van de volledige afvoerput mat. 304 met plaatrooster		08.047050.43	08.045050.43	08.047075.43	08.045075.43	08.047110.43	08.045110.43
Ref. van de volledige afvoerput mat. 304 met perfo rooster		08.047050.50	08.045050.50	08.047075.50	08.045075.50	08.047110.50	08.045110.50
Afmetingen	H2	75-125	75-125	75-125	75-125	75-125	75-125
	DN	50	50	75	75	110	110
	H	135	135	135	135	135	135
	h1	60	60	60	60	60	60
	D	137	137	137	137	137	137
	Ø	162	198	162	198	162	198
	hr	25	25	25	25	25	25
Ref. van het puthuis van de afvoerput mat. 304 bovendeel		28.036110.06	28.034110.06	28.036110.06	28.034110.06	28.036110.06	28.034110.06
Ref. van het puthuis van de afvoerput mat. 304 onderdeel		50.059050.00	50.059050.00	50.059075.00	50.059075.00	50.059110.00	50.059110.00
Ref. van het reukslot		00.150110.01	00.150110.01	00.150110.01	00.150110.01	00.150110.01	00.150110.01
Ref. van de zeef		01.150110.00	01.150110.00	01.150110.00	01.150110.00	01.150110.00	01.150110.00
Reukslotcapaciteit [l/s]		0.9	0.9	0.9	0.9	0.9	0.9
Serienummers van de roosters	maasrooster	06.160152.06	06.200188.06	06.160152.06	06.200188.06	06.160152.06	06.200188.06
	ladderrooster	09.160152.06	09.200188.06	09.160152.06	09.200188.06	09.160152.06	09.200188.06
	plaatrooster	17.160152.06	17.200188.06	17.160152.06	17.200188.06	17.160152.06	17.200188.06
	perfo rooster	16.160152.06	16.200188.06	16.160152.06	16.200188.06	16.160152.06	16.200188.06

* om een volledige afvoerput van 316 materiaal te bestellen, vervangt u het eerste cijfer van het catalogusnummer door “1”, bijvoorbeeld 10.056050.70

Bij afvoeren met een lekvrij deksel wordt een 8 mm dik plaatrooster met omtrekDichting gebruikt.

ROOSTERMOGELIJKHEDEN

Het rooster van de afvoerput met lekvrij deksel wordt verwijderd met behulp van een zuignap. Het is een extra element - het is niet opgenomen in de set met de afvoerput.

Antislip mazenrooster

Staafrooster

Plaatrooster

Lekvrije plaat

TOEZICHTPUTTEN

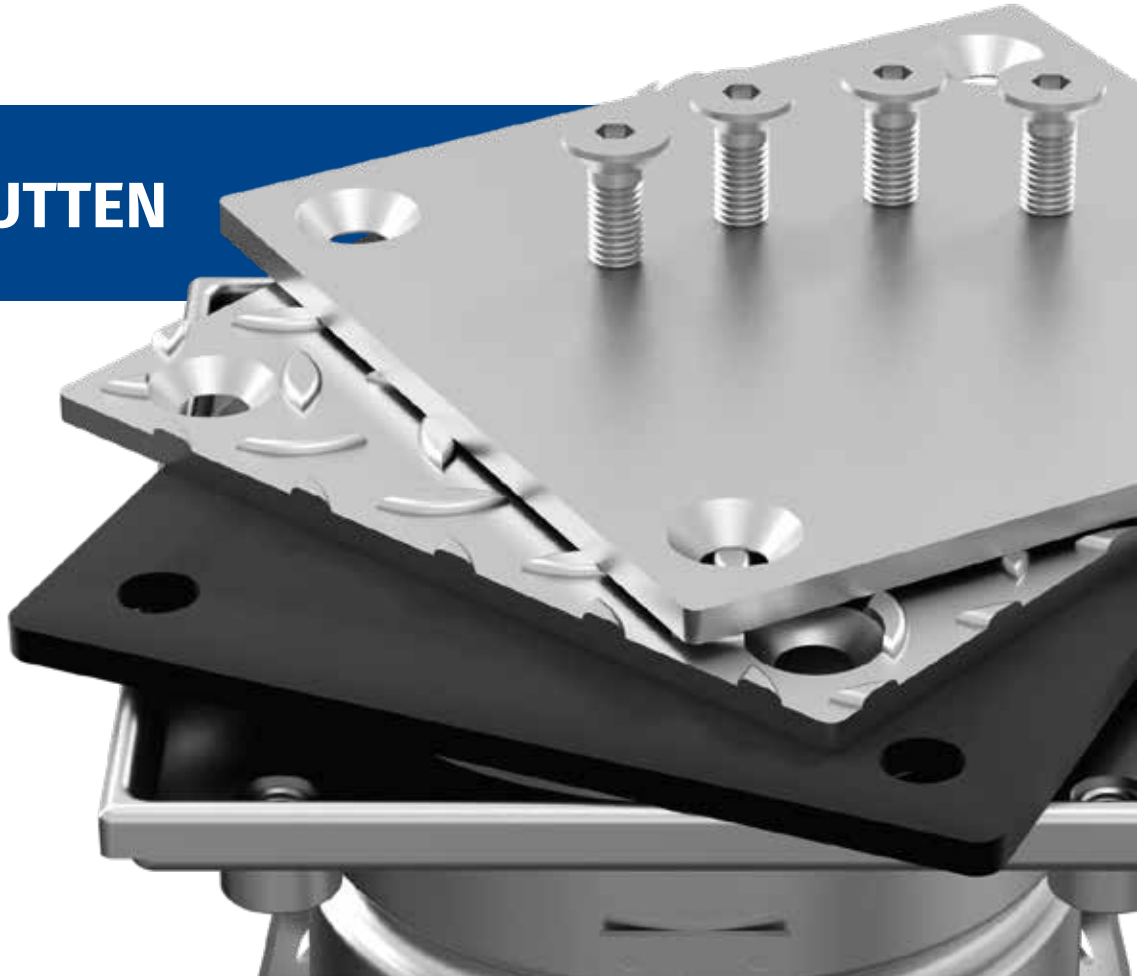

Dit zijn elementen van het rioolstelsel die op grote schaal worden gebruikt in industriële installaties (chemische, voedings- en farmaceutische bedrijven, enz.). Door een toezichtput te gebruiken, wordt een snelle toegang tot het rioolsysteem van de vloer en een eenvoudige reiniging mogelijk gemaakt.
De toezichtputten zijn gemaakt van staal van de klasse AISI304 of AISI316. De dichting die wordt gemonteerd tussen het schroefdeksel en het puthuis voorkomt dat er water binnendringt.

Er zijn twee soorten roosters beschikbaar:
- glad (G),
- tranenplaat (R).

De randafwerking maakt een installatie in elk type vloer mogelijk. Wij bieden u toezichtputten aan voor rioolbuizen met een diameter vanaf DN110.

VOORDELEN VAN TOEZICHTPUTTEN

- ze zijn corrosiebestendig,
- ze zijn een barrière tegen onaangename geuren,
- ze zijn gemakkelijk te installeren,
- de afmetingen van de aangeboden toezichtput worden aangepast aan de diameter van het riool,
- ze zijn een esthetisch architecturaal element.

INSTALLATIE VAN DE TOEZICHTPUT
1. de rioolaansluiting moet op de juiste hoogte worden voorzien.
2. De bovenkant van de toezichtput tijdens het betonneren moet ongeveer 1-1,5 [mm] onder de vloer zijn.

TOEZICHTPUTTEN

Symbool	Ref.	Afmetingen [mm]	
Rw 150/110		DN	110
Ref. van de volledige toezichtput mat. 304 met glad plaatrooster	08.050110.53	W	150
Ref. van de volledige toezichtput mat. 304 met tranenplaatrooster	08.050110.54	H	126
Glad plaatrooster	11.150141.02		
Tranenplaatrooster	13.150141.02		

Symbool	Ref.	Afmetingen [mm]	
Rw 200/160		DN	160
Ref. van de volledige toezichtput mat. 304 met glad plaatrooster	08.051160.53	W	200
Ref. van de volledige toezichtput mat. 304 met tranenplaatrooster	08.051160.54	H	127
Glad plaatrooster	11.200195.02		
Tranenplaatrooster	13.200195.02		

Symbool	Ref.	Afmetingen [mm]	
Rw 250/200		DN	200
Ref. van de volledige toezichtput mat. 304 met glad plaatrooster	08.053200.53	W	250
Ref. van de volledige toezichtput mat. 304 met tranenplaatrooster	08.053200.54	H	127
Glad plaatrooster	11.300295.02		
Tranenplaatrooster	13.300295.02		

Symbool	Ref.	Afmetingen [mm]	
Rw 300/200		DN	200
Ref. van de volledige toezichtput mat. 304 met glad plaatrooster	00.053200.53	W	300
Ref. van de volledige toezichtput mat. 304 met tranenplaatrooster	00.053200.54	H	127
Glad plaatrooster	11.300295.02		
Tranenplaatrooster	13.300295.02		

Symbool	Ref.	Afmetingen [mm]	
Rw 250/160		DN	160
Ref. van de volledige toezichtput mat. 304 met glad plaatrooster	08.052160.53	W	250
Ref. van de volledige toezichtput mat. 304 met tranenplaatrooster	08.052160.54	H	127
Glad plaatrooster	11.250245.02		
Tranenplaatrooster	13.250245.02		

Symbool	Ref.	Afmetingen [mm]	
Rw 200/110		DN	110
Ref. van de volledige toezichtput mat. 304 met glad plaatrooster	08.051110.53	W	200
Ref. van de volledige toezichtput mat. 304 met tranenplaatrooster	08.051110.54	H	127
Glad plaatrooster	11.200195.02		
Tranenplaatrooster	13.200195.02		

Symbool	Ref.	Afmetingen [mm]	
Rw 300/160		DN	160
Ref. van de volledige toezichtput mat. 304 met glad plaatrooster	08.053160.53	W	300
Ref. van de volledige toezichtput mat. 304 met tranenplaatrooster	08.053160.54	H	127
Glad plaatrooster	11.300295.02		
Tranenplaatrooster	13.300295.02		

TOEZICHTPUTTEN

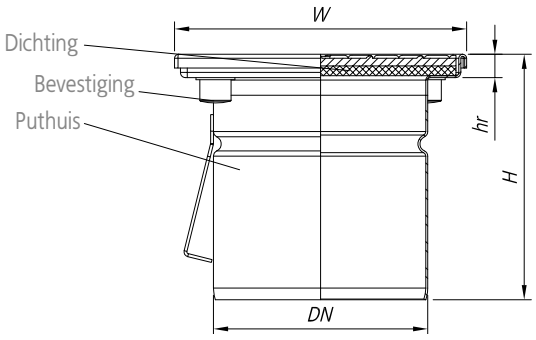

TRANENPLAAT DEKSEL

GLAD DEKSEL

TOEZICHTPUT-ELEMENTEN
- puthuis
- deksel
- bevestigingsschroeven
- dichting

LIJNAFWATERING

ROOSTERGOTEN

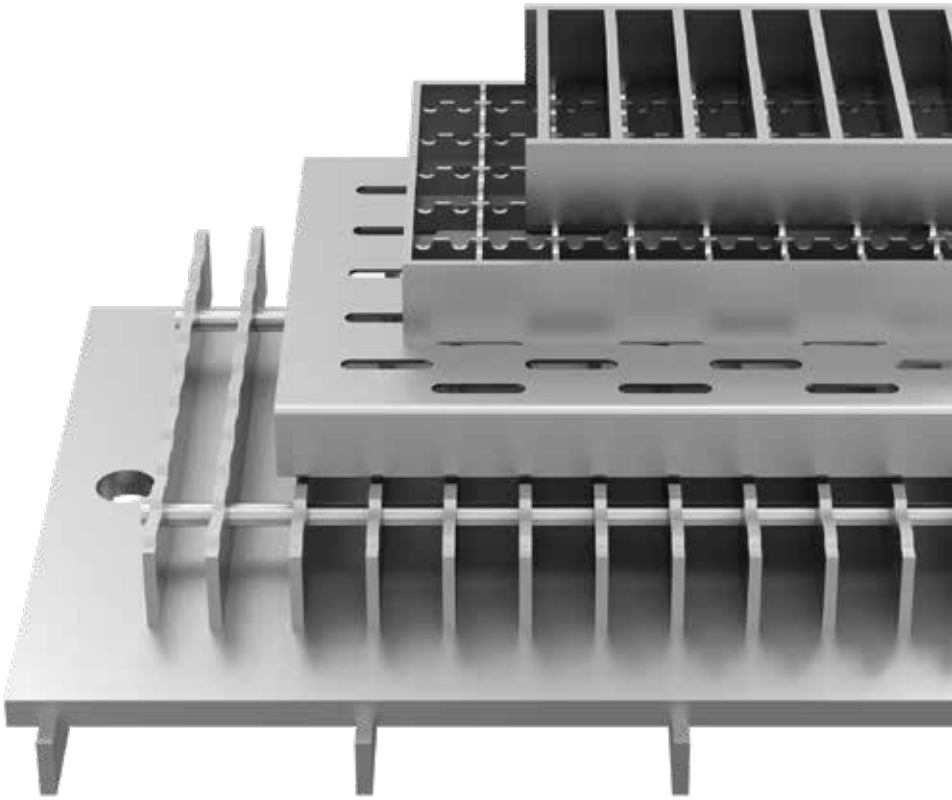

Ze zijn gemaakt van roestvast staal en dienen om water op te vangen van het vloeroppervlak en de afvoer ervan in het riool. Dit soort afwatering wordt gebruikt in veel bedrijven van de voedingsindustrie (brouwerijen, zuivelbedrijven, slagerijen), de chemische industrie, in horecagelegenheden, ziekenhuizen en andere instellingen.

TECHNISCHE UITVOERING

Roostergoten zijn verkrijgbaar in een breed scala, verschillende maten en vormen. Ze worden “op maat” gemaakt in samenwerking met de bouwer, ontwerper of technicus en onze ingenieurs. Voor de productie gebruiken we als standaard plaatwerk een dikte van 2 mm gemaakt van AISI 304 of AISI316. De goten hebben een ingebouwde bodemhelling die normaal gesproken 1% is. Het is mogelijk om de grootte van de helling aan te passen voor een specifiek project.

Om de installatie te vergemakkelijken is de goot voorzien van stelschroeven en verankeringselementen. Deze zorgen voor de juiste uitlijning van de goot en de juiste integratie ervan in het beton.

ROOSTERGOTEN

Er zijn diverse roostermogelijkheden. Dit is afhankelijk van de toepassing en belasting. U kunt een keuze maken uit; mazenrooster, ladderrooster of plaatrooster. Standaard worden afvoergoten langer dan 4 m verbonden door middel van dichtingsflenzen. Roostergoten kunnen ook worden verbonden met andere elementen, zoals vloerafvoerputten of sleufgoten. Dit is afhankelijk van de individuele behoeften van de klant.

ROOSTERGOTEN

VOORDELEN VAN ROOSTERGOTEN

- ze kunnen grote hoeveelheden water afvoeren,
- ze kunnen naar wens worden geconfigureerd en in de gewenste hoek met andere afvoeren of sleufgoten worden verbonden,
- het gebruik van verschillende afdekroosters is mogelijk,
- moeiteloze toegang voor reiniging (van afgeronde binnenhoeken, verwijderbare roosters, emmer met sifon),
- de afwerking van de gootrand kan worden aangepast aan de betreffende vloer (hoekprofiel),
- reinigingsopening bij de afvoer in de richting van de riolering.

GOOTKENMERKEN

Roostergoten worden afhankelijk van uw uitwendige maat aangeduid (S150, S200, S220, S600...).

VOORBEELD

S150-Afvoergoot met een uitwendige breedte van 150 mm.
S150-Roosterbreedte 110 mm en bodembreedte 80 mm.

Bij het bepalen van de parameters van de goot moet, naast de aanduiding, het type en de grootte van de helling en de tekening van het gootverloop in het plan worden aangegeven.

ROOSTERGOTEN

ROOSTERMOGELIJKHEDEN

Het meest gebruikte rooster is het (antislip) mazenrooster met een maaswijdte van 23x23mm en een dragend vlak van 25x2mm of 30x2mm. Naast dit rooster zijn ook plaatroosters, staafroosters of sleuf (perfo) roosters mogelijk. Deze zijn allemaal in verschillende afmetingen verkrijgbaar.

De keuze van het rooster bepaalt de plaats van installatie van de goot aangezien er rekening gehouden moet worden met de belasting en functionaliteit. Op plaatsen met intensief vorkheftruckverkeer is de installatie van een plaatrooster aan te bevelen, maar bij grote hoeveelheden afvalwater zal eerder een mazenrooster worden gebruikt.

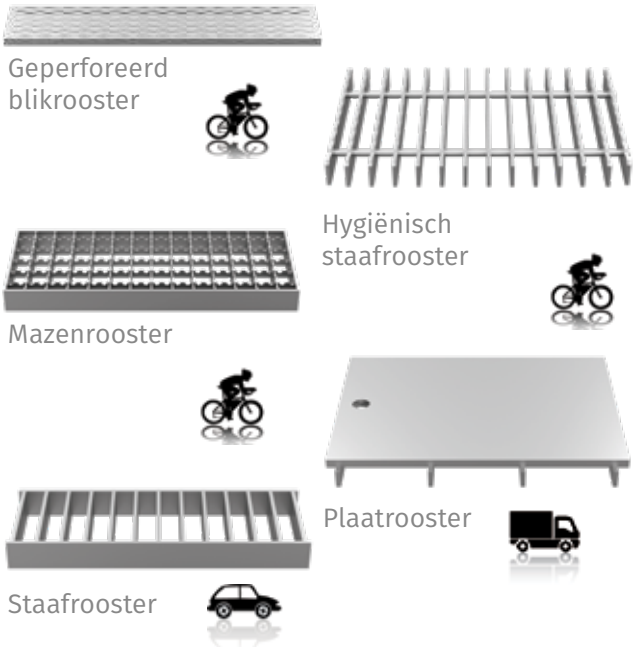

GOOTRANDEN

Rekening houdend met het type van de latere vloer en de temperatuur van het afvalwater, moet een overeenkomstige versie van de gootrand worden gekozen.

De volgende versies zijn mogelijk:
1 - standaardversie (neergeklapt),
2 - met zelfklevende flens,
3 - met wandaansluiting,
4 - met tegelaansluitbeugel,
5 – dichtgevouwen,
6 – voor vinylvoeren.

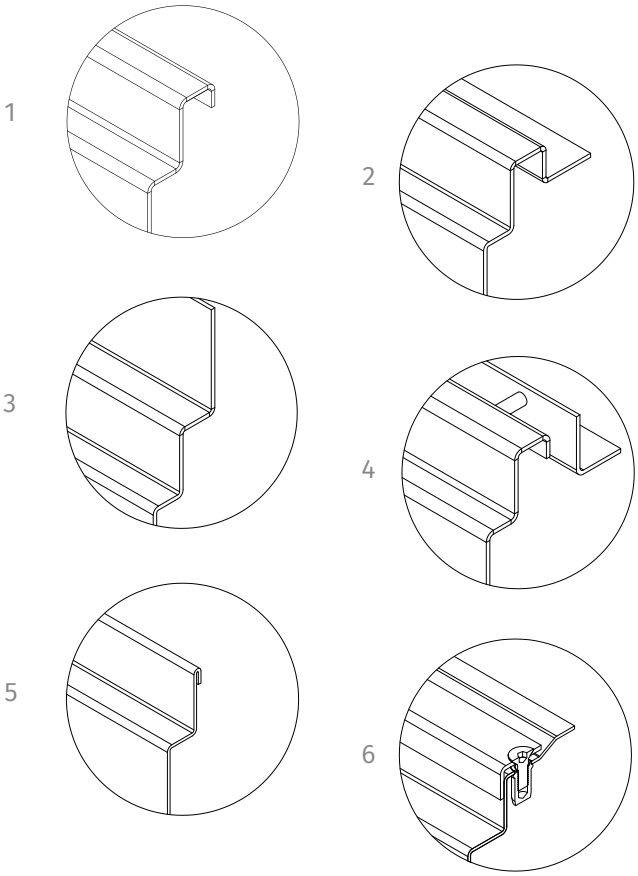

ROOSTERGOTEN

De volgende tekening toont een voorbeeldoplossing voor het verloop van de afvoergoot. De plaatsing van de afvoer en de opstelling van de afvoergoot is afhankelijk van de plaatselijke omstandigheden en de hoeveelheid af te voeren water. De systemen die we aanbieden (roostergoten en sleufgoten) kunnen met elkaar worden gecombineerd.

De oplossing van het gootparcours dient door de ontwerper in overleg met de technicus te worden bepaald. In geval van technische twijfel over de uitvoering van een bepaald afwateringssysteem, zullen onze consultants u helpen.

De gootafvoer is voorzien van een reukslot en een vuilemmer, die het riool beschermen tegen vaste verontreinigingen. Het afvoergedeelte heeft ook een flens, waarin we een horizontale dichting kunnen aanbrengen.

Een dergelijke oplossing zorgt voor dichtheid op de plaats waar de vloeistof door het dek stroomt.

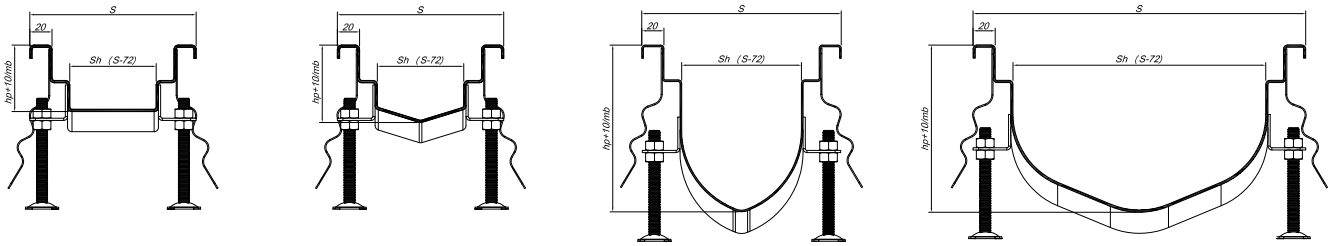

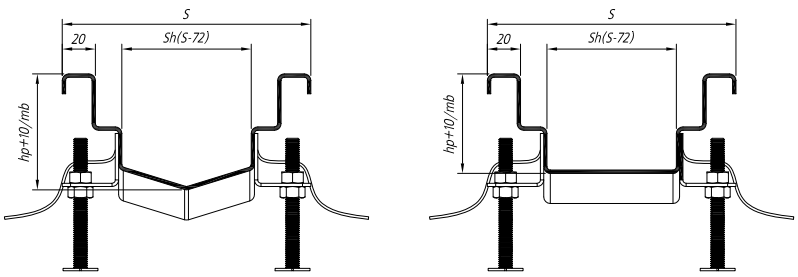

hp. - begindiepte van de goot, afschot conform de wens in inbouwmogelijkheden

ROOSTERGOTEN

De onderstaande tabel geeft de standaardafmetingen van de verbreding van de goten weer, afhankelijk van het type goot dat wordt gebruikt. De verlenging is altijd 10 mm dieper dan de meegeleverde goot.

Omdat het rooster slechts in één richting steunelementen heeft, is het verlengstuk asymmetrisch, waardoor het niet verkeerd kan worden gepositioneerd.

Soort afvoer	Diameter van de afvoer [mm]	Diameter van het puthuis [mm]	Afmetingen van de verbreding (lengte x breedte) [mm]	Goot zonder verbreding		Grootte van de doorstroom V1,2 [l/s]
				Minimale gootbreedte [mm]	Minimale hydraulische breedte [mm]	
Wm150/Wm200/50,75,110V1/2,H1/2	50,75,110	110	205x200	S190	120	0.9
W200/75,110V1/2,H1/2	75, 110	157	245x240	S240	170	2.1
W250/110V1,H1	110	193	275x270	S270	200	3
W250/110V2,H2	110	172	275x270	S250	180	3
W300/110,160V1/2,H1/2	110, 160	255	355x350	S330	260	5.7
W400/200V1,H1	200	348	445x440	S430	360	13.9
W400/200V2,H2	200	320	445x440	S400	330	13.9

V1	Eendelige verticale afvoerput
V2	Tweedelige verticale afvoerput
H1	Eendelige horizontale afvoerput
H2	Tweedelige horizontale afvoerput

SLEUFGOTEN

VOORDELEN VAN SLEUFGOTEN

- passen goed als architectonisch element,
- zijn kosteneffectiever dan roostergoten,
- combineerbaar met andere soorten goten,
- u heeft geen extra afdekrooster nodig,
- eenvoudige installatie ter plaatse.

Sleufgoten zijn een eenvoudig en goedkoop systeem voor het afvoeren van oppervlaktewater, waarbij geen grote hydraulische efficiëntie van de goot vereist is.

Ze zijn ideaal voor toepassingen waar condensatie van machines en airconditioningsystemen wordt gecreëerd zoals bij zuivelbedrijven, bakkerijen, zwembaden - of als scheiding tussen droge en natte oppervlakken.

TECHNISCHE UITVOERING

Sleufgoten zijn gemaakt van een plaat met een dikte van 1,5-2mm. Ze hebben hun eigen afschot en kunnen ook gemakkelijk worden aangepast. De afvoer van het water uit de sleufgoot kan worden uitgevoerd met een spie-einde of een onderafvoer met vuilemmer en reukslot. Standaard mag de lengte van een goot met een afvoer niet groter zijn dan 10m. Goten langer dan 4m worden verbonden door middel van een dichtingsflens.

SLEUFGOTEN

MINI SLEUFGOTEN

Mini sleufgoten zijn gemaakt van een plaat met een dikte van 1,5 mm. Deze sleufgoot heeft in vergelijking met een roostergoot geen rooster en een verminderde hydraulische efficiëntie. Ze wordt gekenmerkt door een kleine inlaatsleuf (8 mm) en een kleinere breedte. Hierdoor wordt de goot veel toegepast in zwembaden en overal waar kleinere hoeveelheden water worden geloosd.

MAXI SLEUFGOTEN

Maxi sleufgoten zijn gemaakt van een plaat met een dikte van 2,0 mm. Deze sleufgoot heeft in vergelijking met een roostergoot geen rooster en een verhoogde hydraulische efficiëntie. Ze wordt gekenmerkt door een grotere inlaatsleuf (30 mm) en een grotere breedte. Hierdoor wordt de goot veel toegepast daar waar grote hoeveelheden water worden geloosd met kleine en geringe hoeveelheden vaste verontreinigingen.

MINI ROOSTERGOTEN

Deze goot combineert de voordelen van een roostergoot met de voordelen van een sleufgoot. Dit is een goot met geringe afmeting en met rooster. Wij adviseren deze goten daar waar kleine hoeveelheden water moeten worden afgevoerd waarbij controle noodzakelijk is. Standaard gebruiken wij een plaatdikte van 1,5-2mm.

Bij het analyseren van de karakteristieke doorsnede van de minigoot op de plaats waar het rooster wordt bevestigd, moet worden opgemerkt dat de staaf waarmee het rooster wordt bevestigd tegelijkertijd een element is dat de gootstructuur verstijft.

De minigoot is voorzien van stelschroeven en verankeringselementen. De techniek van de montage en de bediening achteraf is dezelfde als die van de roostergoten.

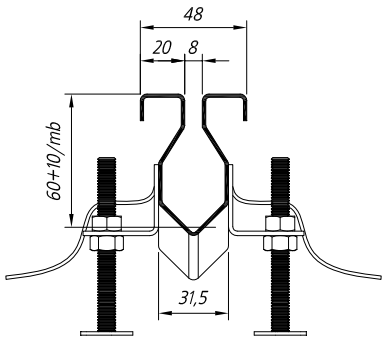

Sleufgoot mini

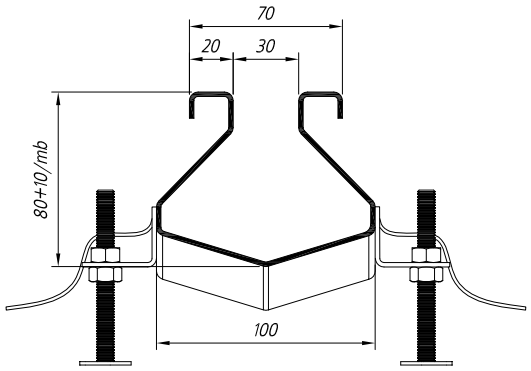

Sleufgoot maxi

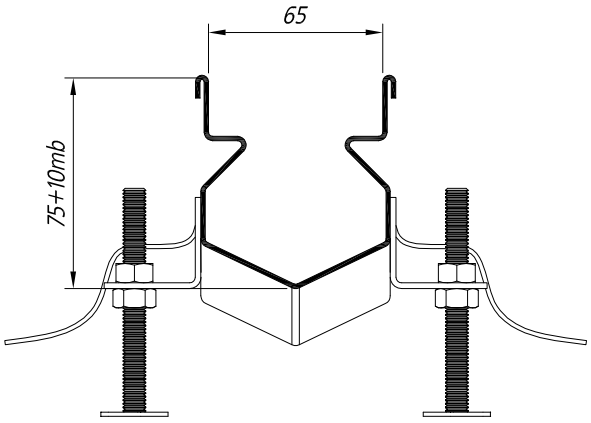

Roostergoot mini

LIJNAFWATERING

GOOTMONTAGESCHEMA

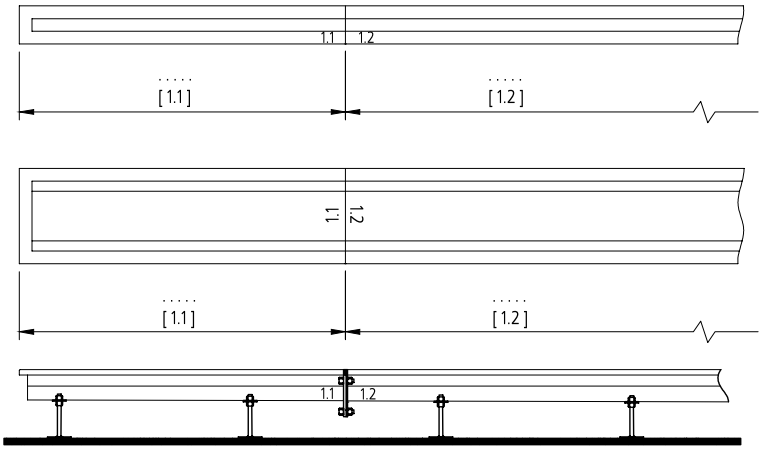

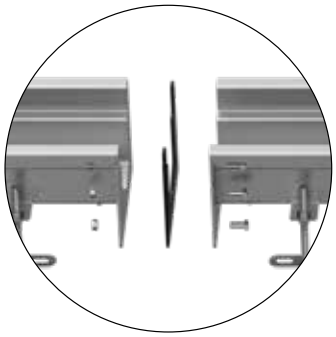

Standaard is het leidingwerk verdeeld in secties van 4 meter voor een efficiënt en productveilig transport. Het is mogelijk om delen van de goot te produceren met een maximale lengte van 6 meter. De lengte van de secties is ook afhankelijk van de productietechnologie. Standaard worden de elementen met elkaar verbonden door middel van openingen. Dit type verbinding vereist een extra 25 [mm] ruimte onder de bodem van de goot om de dichtheid tussen de secties te garanderen. Een alternatieve oplossing is om de waterlozing direct ter plaatse te lassen.

LIJNAFWATERING

INSTALLATIE VAN DE GOTEN

Voordat met de installatie van de goot wordt begonnen, moeten alle delen van de goot worden vastgeschroefd volgens het "installatieschema" om ervoor te zorgen dat alle flensverbindingen (flens - dichting - flens) dicht zijn.

De op deze manier voorbereide goot wordt in de contactmof van de rioolaansluiting geïnstalleerd.

De volgende stap is het instellen en uitlijnen van de goot op het gewenste niveau. De gootrand moet 1-1,5 [mm] onder het vloeroppervlak liggen.

Nadat de goot gestabiliseerd is, is het raadzaam om deze te beschermen tegen verplaatsing tijdens het betonneren.

Betonneer de stelvoeten en verankeringselementen. Moeilijk bereikbare plaatsen moeten met een spatel worden gebetonneerd.

Het is noodzakelijk om aan een goede bescherming van de elementen tegen vervuiling te denken. Voor de duur van de installatie is het noodzakelijk om afdekroosters, vuilemmers en reuksloten te demonteren.

DIEPTE VAN DE GOTEN

Bij goten die zijn gemaakt met een helling in de bodem, neemt de diepte van de goot toe met de lengte ervan. De diepte van de goot bij de afvoer is afhankelijk van de beginhoogte, de lengte en de veronderstelde helling van de goot. De standaard aanvangsdiepte van de sleufgoot is 65 [mm], de helling van de bodem is 1% en de breedte van de sleuf is 20 [mm].

Het is toegestaan om deze parameters te wijzigen afhankelijk van de behoeften van de individuele klant.

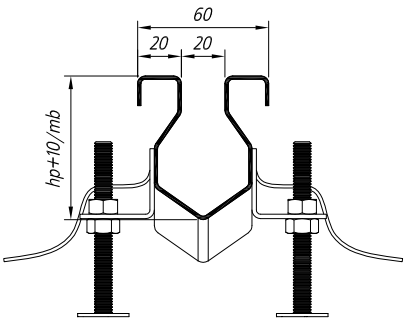

LIJNAFWATERING

MINIMUM HOOGTES VOOR ROOSTERGOTEN EN SLEUFGOTEN

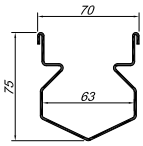

Roostergoot mini

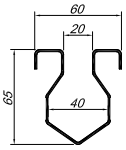

Sleufgoot

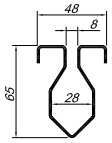

Sleufgoot mini

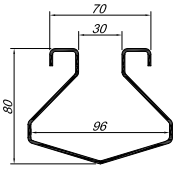

Sleufgoot maxi

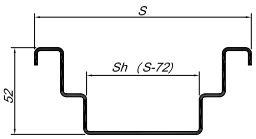

Roostergoot met vlakke bodem

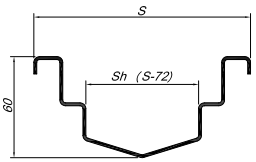

Roostergoot met geknikte bodem

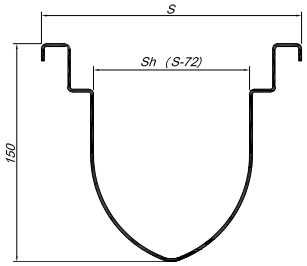

Smalle roostergoot met halfronde bodem

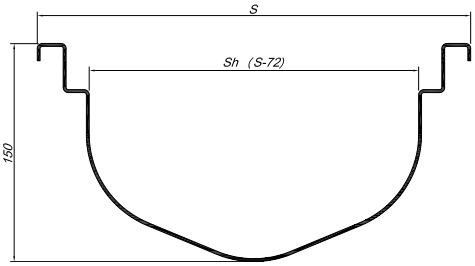

Brede roostergoot met halfronde bodem

RANDPROFIELEN

Standaard rand (niet opgevuld).

Rand gevuld met kunststof. Dit vergemakkelijkt de installatie en voorkomt de vorming van een holle ruimte tussen het beton en de rand en beveiligt zo de gootrand tegen vervorming in het geval van zware belasting.

Rand met roestvaststalen massieve staaf. Deze wordt gebruikt in gebieden met verhoogde verkeersintensiteit en grote belastingen.

Rand met hoekprofiel. Het hoekprofiel is met een staaf verbonden aan de gootrand. Dit type rand dient als een soort uitzettingsvoeg langs de goot. Bijvoorbeeld bij hoge temperaturen van de te verwijderen vloeistoffen.

Rand met lijst voor vinylvloeren. De lijst wordt op de rand van de goot geplaatst. Het maakt een dichte verbinding van de goot met een vinylvloer mogelijk.

Zonder randopvullling

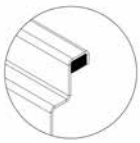

Kunststof randopvulling

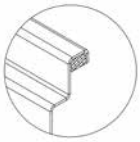

Gevuld met hars

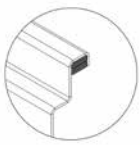

RVS randopvulling

Hoekprofiel

Voor vinylvloeren

VLOERLUIKEN

VLOERLUIKEN

Vloerluiken zijn verkrijgbaar in verschillende varianten en maten. Ze worden op grote schaal gebruikt in industriële en openbare voorzieningen zoals winkels, beurshallen, restaurants, werkplaatsen, magazijnen en andere waar toegang tot ondergrondse installaties vereist is.

Vloertegels, terracotta en andere kunnen worden gebruikt als afwerkingselementen van het bovendeel.

De vloerluiken zijn gemaakt van roestvrij staal met het V2A-symbool en een dikte van 3 [mm], waardoor ze kunnen worden gebruikt op plaatsen met verhoogde sanitaire eisen.

Standaard gasdichte vloerluiken bestaan uit een boven- en onderstuk, een schroefbevestiging die zorgt voor een veilige en stabiele sluiting en versterking vervaardigd uit “zwart staal”.

Ze zijn voorzien van een O-ring type dichting die tussen de twee delen van het vloerluik wordt geplaatst.

VOORDELEN VAN VLOERLUIKEN

- gemakkelijke toegang tot de vloerinstallaties,
- geurisolatie,
- waterdicht,
- eenvoudig openingssysteem,
- hoge duurzaamheid,
- esthetiek.

VLOERLUIKEN STANDAARD

AFMETINGEN VAN DE GASDICHTE VLOERLUIKEN

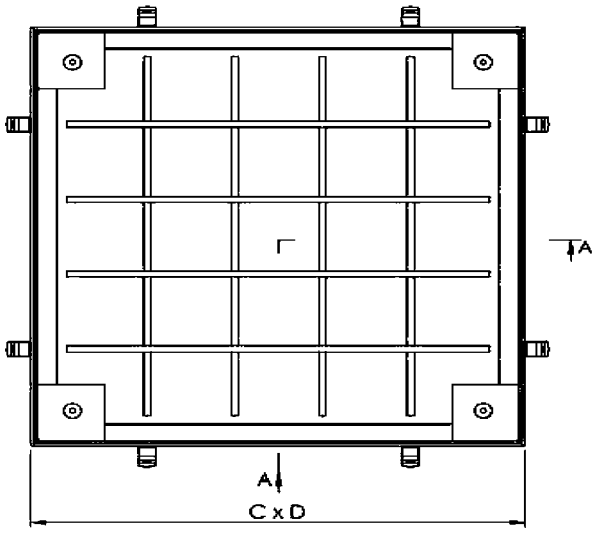

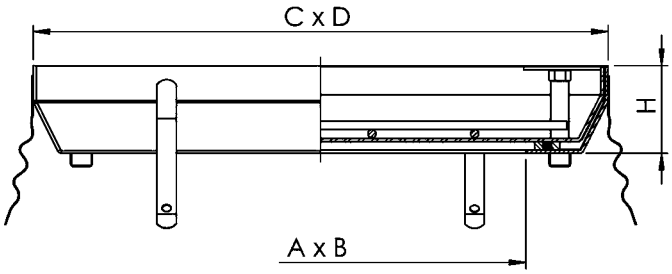

Inbegrepen: 2x oogbout

Optie: tranenplaat

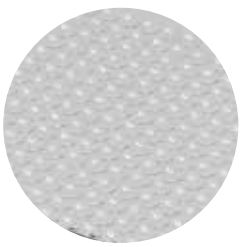

Klasse	Type	A x B [mm]	C x D [mm]	H [mm]
B125	K3x3	300x300	440x440	70
	K4x4	400x400	560x560	85
	K5x5	500x500	660x660	85
	K6x6	600x600	760x760	85
	K7x7	700x700	880x880	100
	K8x8	800x800	980x980	100
	K9x9	900x900	1080x1080	100
	K10x10	1000x1000	1180x1180	100

VARIANTEN VAN VLOERLUIKEN

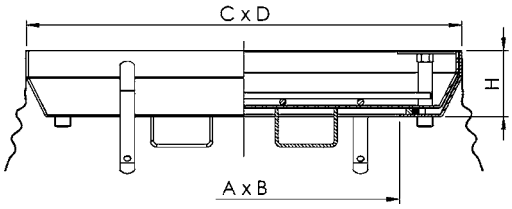

Klasse	Type	A x B [mm]	C x D [mm]	H [[mm]
C250	K3x3	300x300	440x440	70
	K4x4	400x400	560x560	85
	K5x5	500x500	660x660	85
	K6x6	600x600	760x760	85
	K7x7	700x700	880x880	100
	K8x8	800x800	980x980	100
	K9x9	900x900	1080x1080	100
	K10x10	1000x1000	1180x1180	100

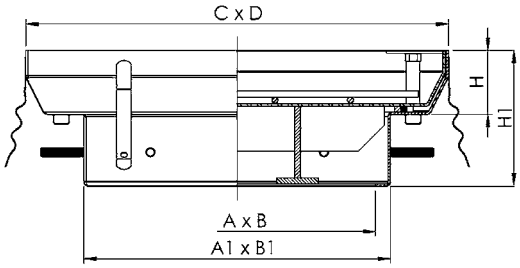

Klasse	Type	A x B [mm]	A1 x B1 [mm]	C x D [mm]	H [[mm]	H1 [mm]
D400	K3x3	266x266	306x306	440x440	70	165
	K4x4	366x366	406x406	560x560	85	180
	K5x5	466x466	506x506	660x660	85	180
	K6x6	566x566	606x606	760x760	85	180
	K7x7	666x666	706x706	880x880	100	195
	K8x8	766x766	806x806	980x980	100	195
	K9x9	866x866	906x906	1080x1080	100	195
	K10x10	966x966	1006x1006	1180x1180	100	195

OPTIE: GASDICHT MODULAIR VLOERLUIK

Ons aanbod omvat het ontwerp en de productie van modulaire gasdichte vloerluiken, bestaande uit segmenten die volgens de specificaties van de klant zijn geconstrueerd, rekening houdend met de functionaliteiten die voortvloeien uit de gebruiksvoorwaarden.

VARIANTEN VAN VLOERLUIKEN met openingshulp

AFMETINGEN VAN GASDICHTE VLOERLUIKEN MET OPENINGSHULP

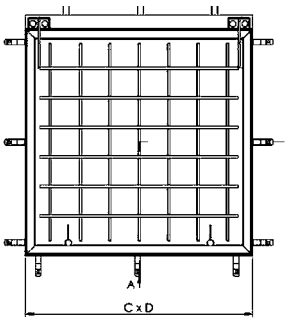

Klasse	Type	A x B [mm]	C x D [mm]	H [[mm]	H1 [mm]
B125	K6x6	600x600	770x770	100	200
	K7x7	700x700	870x870	100	200
	K8x8	800x800	970x970	100	200
	K9x9	900x900	1070x1070	100	200
	K10x10	1000x1000	1170x1170	100	200

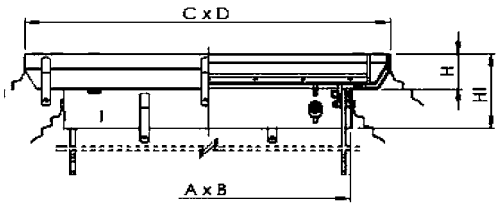

Klasse	Type	A x B [mm]	C x D [mm]	H [[mm]	H1 [mm]
C250	K6x6	600x600	770x770	100	200
	K7x7	700x700	870x870	100	200
	K8x8	800x800	970x970	100	200
	K9x9	900x900	1070x1070	100	200
	K10x10	1000x1000	1170x1170	100	200

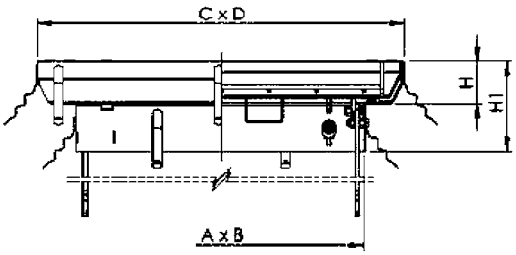

Klasse	Type	A x B [mm]	C x D [mm]	H [[mm]	H1 [mm]
D400	K6x6	600x600	770x770	100	200
	K7x7	700x700	870x870	100	200
	K8x8	800x800	970x970	100	200
	K9x9	900x900	1070x1070	100	200
	K10x10	1000x1000	1170x1170	100	200

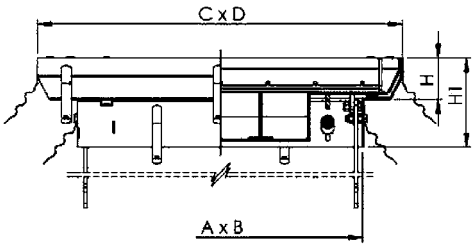

Inbegrepen in de set: 2x handvat

Optie: tranenplaat

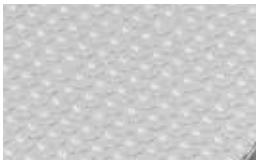

RONDE VLOERLUIKEN

De ronde vloerluiken vervolledigen ons aanbod. Ze worden in twee versies gemaakt: voor opvuling en met roestvrijstalen tranenplaat. De ingenieursafdeling past de afmetingen en constructies van de verwachte belastingsklasse aan volgens de individuele specificaties van de klant.

KLEPPEN

AFMETINGEN VAN DE KLEP

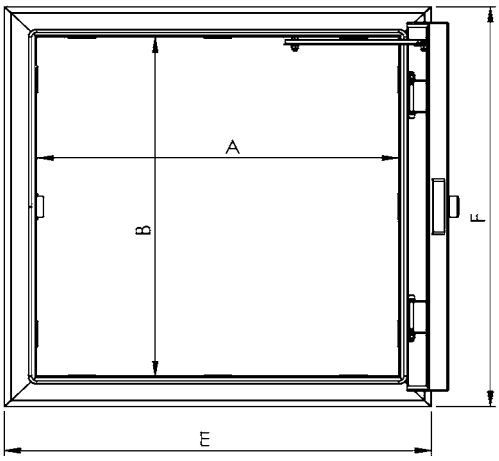

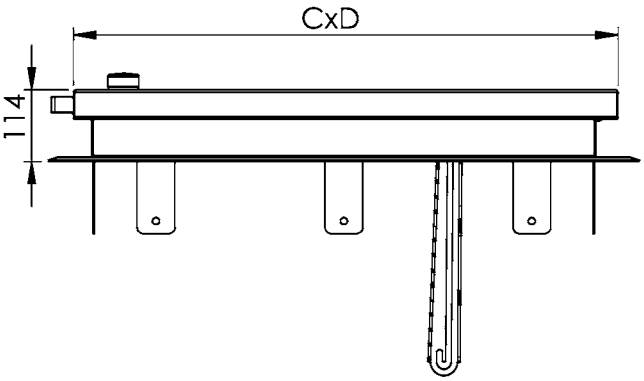

Klasse	A x B [mm]	C x D [mm]	E x F [mm]
WB-1 4x4	400 x 400	470 x 470	543 x 543
WB-1 5x5	500 x 500	570 x 570	643 x 643
WB-1 6x6	600 x 600	670 x 670	743 x 743
WB-1 7x7	700 x 700	770 x 770	843 x 843
WB-1 8x8	800 x 800	870 x 870	943 x 943
WB-1 9x9	900 x 900	970 x 970	1043 x 1043
WB-1 10x10	1000 x 1000	1070 x 1070	1143 x 1143

Klepopties:

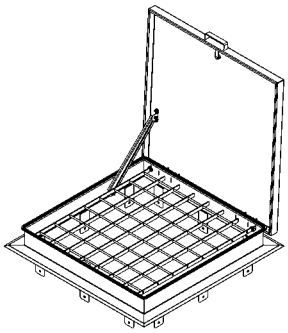

met beschermrooster

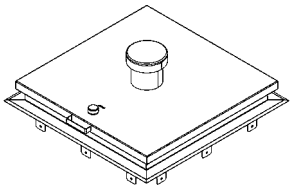

met ventilatieschoorsteen

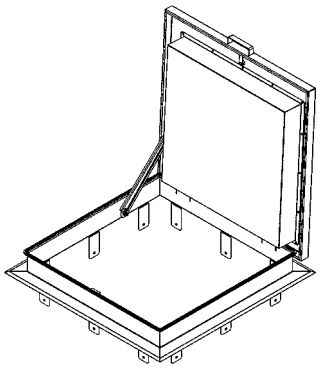

met verwarming

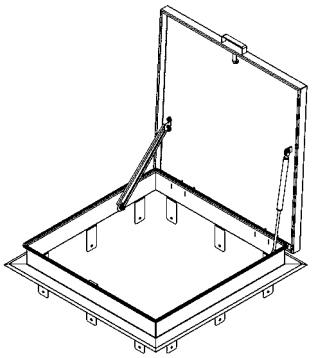

met gasveer (aantal stuks is afhankelijk van de grootte van de klep)

ALUMINIUM VLOERLUIKEN

Aluminium vloerluiken worden gebruikt in industriële en openbare voorzieningen, d.w.z. winkels, expositie-hallen, restaurants, werkplaatsen, magazijnen - overal waar de toegang tot ondergrondse installaties vereist is. Vloertegels, terracotta en andere kunnen worden gebruikt als afwerkingselementen van het bovendeel. Aluminium vloerluiken zijn verkrijgbaar in verschillende varianten en maten, ze zijn geur- en vloeistofdicht. Er zijn drie series beschikbaar: KA-light, KA-heavy en KA- extra heavy.

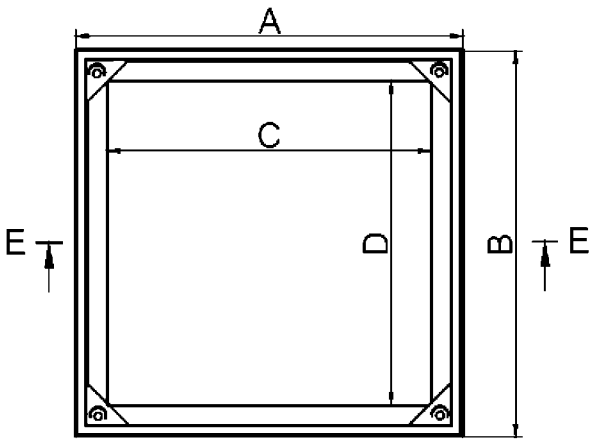

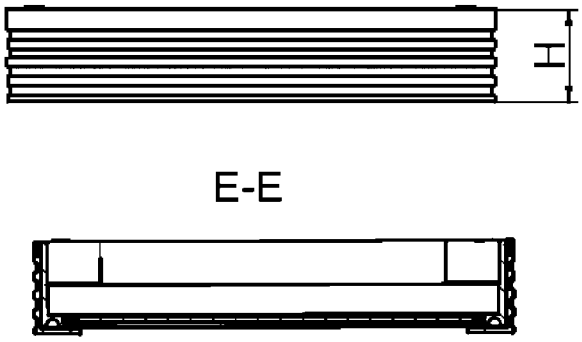

KA-Light serie - vloerluiken voorzien van twee dichtingen:
een dichting in de bodem en een T-vormige dichting* in het frame.

Verkrijgbaar in vier hoogtes: 40 mm, 60 mm, 80 mm, 100 mm.

Serienummer	Buitenafmetingen AxB [mm]	Binnenafmetingen CxD [mm]	Hoogte H [mm]	Belasting [Kn]
KA-40/60/80/100L- 3x3	300x300	240x240	40/60/80/100	40
KA-40/60/80/100L- 4x4	400x400	340x340	40/60/80/100	40
KA-40/60/80/100L- 5x5	500x500	440x440	40/60/80/100	40
KA-40/60/80/100L- 6x6	600x600	540x540	40/60/80/100	40
KA-40/60/80/100L- 7x7	700x700	640x640	40/60/80/100	20
KA-40/60/80/100L- 8x8	800x800	740x740	40/60/80/100	20
KA-40/60/80/100L- 9x9	900x900	840x840	40/60/80/100	20
KA-40/60/80/100L-10x10	1000x1000	940x940	40/60/80/100	20

ALUMINIUM VLOERLUIKEN

De KA-Heavy serie - vloerluiken zijn voorzien van drie dichtingen: twee dichtingen in de bodem en een T-vormige dichting* in het frame. Verkrijgbaar in vier hoogtes: 40 mm, 60 mm, 80 mm, 100 mm.

Serienummer	Buitenafmetingen AxB [mm]	Binnenafmetingen CxD [mm]	Hoogte H [mm]	Belasting [Kn]
KA-40/60/80/100H- 3x3	300x300	210x210	40/60/80/100	60
KA-40/60/80/100H- 4x4	400x400	310x310	40/60/80/100	60
KA-40/60/80/100H- 5x5	500x500	410x410	40/60/80/100	60
KA-40/60/80/100H- 6x6	600x600	510x510	40/60/80/100	60
KA-40/60/80/100H- 7x7	700x700	610x610	40/60/80/100	40
KA-40/60/80/100H- 8x8	800x800	710x710	40/60/80/100	40
KA-40/60/80/100H- 9x9	900x900	810x810	40/60/80/100	40
KA-40/60/80/100H- 10x10	1000x1000	910x910	40/60/80/100	40

De serie KA- Extra Heavy – vloerluiken zijn uitgerust met een dubbel systeem. Ze hebben drie dichtingen: twee dichtingen in de bodem en een T-vormige dichting* in het frame. Verkrijgbaar in twee hoogtes: 80 mm en 100 mm. Belastingklasse: 125 Kn.

Serienummer	Buitenafmetingen AxB [mm]	Binnenafmetingen CxD [mm]	Hoogte H [mm]	Belasting [Kn]
KA-80/100EH- 3x3	300x300	210x210	80/100	125
KA-80/100EH - 4x4	400x400	310x310	80/100	125
KA-80/100EH- 5x5	500x500	410x410	80/100	125
KA-80/100EH- 6x6	600x600	510x510	80/100	125
KA-80/100EH- 7x7	700x700	610x610	80/100	125
KA-80/100EH- 8x8	800x800	710x710	80/100	125
KA-80/100EH- 9x9	900x900	810x810	80/100	125
KA-80/100EH-10x10	1000x1000	910x910	80/100	125

Om het vloerluik goed te laten functioneren, moeten tijdens het montageproces de volgende voorwaarden in acht worden genomen:

1. Het bovenste en onderste deel van het vloerluik moeten tijdens de installatie worden samengebracht.
2. Om vervorming van het frame te voorkomen, wat problemen zou veroorzaken bij het verdere gebruik van het vloerluik, moeten afstanden tussen de randen van het bovenste en het onderste deel worden aangebracht.
3. Het is noodzakelijk om het vloerluik goed op de voorbereide put uit te lijnen en te positioneren.
4. Het vloerluik stabiliseren we met beton van een plastische consistentie.
5. Het bovendeel van het vloerluik moet samen met de wapening worden opgevuld met beton van klasse B30 of hoger, afhankelijk van de afmetingen en de belasting van het afgewerkte element.
6. Het betonneren wordt uitgevoerd tot een hoogte die het mogelijk maakt om later de vloer te plaatsen.

VLOERTANKEN

Deze worden gebruikt op plaatsen waar toegang tot telefoonlijnen en stopcontacten in de vloer noodzakelijk is. De vloertank kan worden gebruikt in openbare voorzieningen, supermarkten, industriehallen, magazijnen, maar ook overal waar een commerciële stand periodiek wordt geopend of waar een specifiek apparaat moet worden aangesloten.

Voor de productie gebruiken we roestvrij staal met het symbool V2A of V4A. De behuizing is gemaakt van 2 mm dik plaatstaal, terwijl het deksel van blik van 5 mm is gemaakt.

Alle elementen worden onder argon gelast en vervolgens gebeitst en beschermd tegen corrosie. De vloertanken zijn voorzien van een satijnen deksel met een dichting die met schroeven is bevestigd en een kanteldeksel. Het biedt gemakkelijk toegang tot de binnenkant van de vloertank zonder het deksel te moeten verwijderen.

De systeemsluiting van het deksel beschermt de vloertank tegen het openen door onbevoegden.

SK1

SK2

We maken enkelkamer SK1, dubbelkamer SK2 en meerkamer vloertanken op individuele bestelling.

OPMERKING:
Op verzoek van de klant is het mogelijk om de in de tabel vermelde afmetingen te wijzigen.

Type	Referentie	Buitenafmetingen AxB [mm]	Binnenafmetingen CxD [mm]	Hoogte H [mm]
SK-1	00.090001.04	168x300	114x242	70
SK-1	00.090002.04	300x300	242x242	70

Vind het volledige
inox-assortiment via
www.collinet.eu

Van regen naar rivier…

Van regen naar rivier...

COLLINET
water technology

2ème avenue 24 ▪ Hauts-Sarts ▪ 4040 Herstal
T +32 (0)4.256.56.10 ▪ **F** +32 (0)4.256.56.19
info@collinet.eu ▪ **www.collinet.eu**

467 | 01/2022